coline®

CW1949

PREMIUM KITCHENWARE

2 SPEED LEVELS

STAINLESS STEEL BLADES

0.75-LITRE

Multi-Blender

Art.no 18-4699 Model HL-2575
44-1949 HL-2575

Please read the entire instruction manual before using the product and then save it for future reference. We reserve the right for any errors in text or images and any necessary changes made to technical data. In the event of technical problems or other queries, please contact our Customer Services (see address details on the back).

Safety

- Incorrect handling of this product could result in personal injury.
- Never let children use, play or clean the product.
- The product must only be connected to a standard domestic 220–240 V, 50 Hz electrical supply.
- The product must not be used by children. Ensure that the product and its mains lead are kept out of children's reach. Be extra careful and keep children under continuous supervision if they are in the vicinity while the product is being used.
- The product is designed exclusively for private domestic use. It is not designed for commercial use.
- This product is only intended for indoor use.
- Never leave the product unsupervised while in use, especially if children or pets are in the vicinity.
- Never move the product while it is switched on.
- Always disconnect the product from the power supply by holding and pulling the plug. Do not pull the mains lead.
- Never lay the mains lead over hot surfaces, sharp edges or corners.
- If an extension lead is used, ensure that it is suitable for the intended use.
- Never have the blade assembly attached to the motor unit without also having the jug or any other container mounted.
- Never plug or unplug the mains lead into the mains with damp or wet hands.

- Never use the product if it has been dropped on the floor, if the mains lead has any damage or if the product is in any way not functioning normally.
- The product must only be repaired by qualified service technicians and only using genuine spare parts.
- Never try to open the housing or modify the product in any way.
- This product contains no parts that you can repair yourself.
- The product may be used by persons with reduced physical, sensory or mental capability, lack of experience or knowledge which could jeopardise their safety, provided they have been given supervision or instruction concerning the safe use of the product and understand the hazards involved.

Responsible disposal

This symbol indicates that this product should not be disposed of with general household waste. This applies throughout the entire EU. In order to prevent any harm to the environment or health hazards caused by incorrect waste disposal, the product must be handed in for recycling so that the material can be disposed of in a responsible manner. When recycling your product, take it to your local collection facility or contact the place of purchase. They will ensure that the product is disposed of in an environmentally sound manner.

Product description

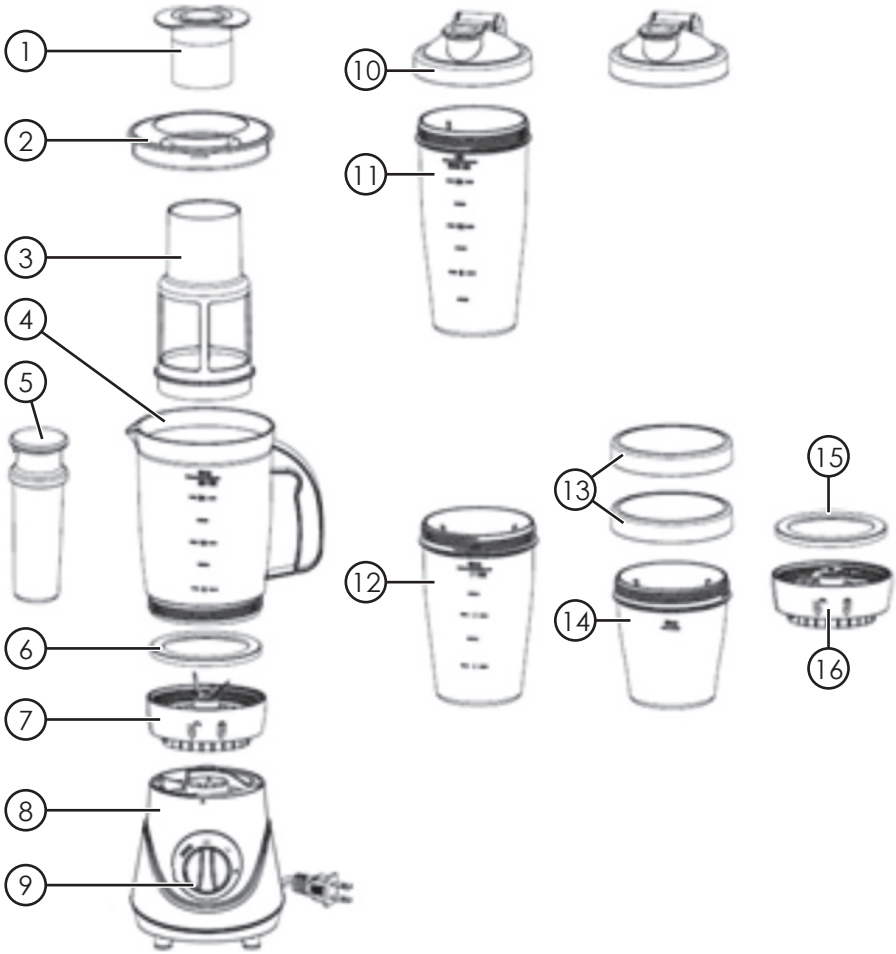

1. Jug lid cap
2. Jug lid
3. Juice extractor screen
4. Jug
5. Food pusher
6. Rubber gasket
7. Cross-blade assembly
8. Motor unit
9. Function selector
10. Drink lid
11. Large beaker
12. Small beaker
13. Storage lid
14. Grinding beaker
15. Rubber gasket
16. Flat-blade assembly

Before initial use

1. Wipe the motor unit with a slightly damp cloth. **Never** immerse the motor unit in water.
2. Wash all other parts in warm water with washing-up liquid. The jug, beakers and lids are dishwasher safe if washed in top rack of the dishwasher. Do **not** wash any of the blade assemblies in the dishwasher.
3. Rinse and dry the parts carefully.

Operating instructions

Note:

- The blade assemblies are very sharp and should be handled with extreme care.
- Hot ingredients must only be blended in the jug (1) with the lid cap removed.
- Place the blender on a firm, level surface.
- Never fill the jug or beakers over the MAX mark.
- Never use the blender on uncooked root vegetables, potatoes, large pieces of meat, etc.
- Never use the blender for mixing dough.
- Never use the blender for longer than 2 minutes at a time. Switch the motor off and let it cool down for a few minutes before using it again.
- Never turn on the blender without any of the blade assemblies and containers attached.
- Never attach other types of blade assemblies or containers onto the motor unit.
- Never use the blade assemblies, jug or beakers on another blender motor.
- Never remove the jug or any other of the containers from the motor unit while the blender is turned on.
- Never attempt to attach the jug or any other of the containers to the motor unit while the blender is turned on.
- Do not operate the blender when any of the attached containers is empty.

Using the large and small sized beakers

Note: Never fill any of the containers with hot foods or liquids.

1. Make sure that the mains lead is unplugged.
2. Fill the beaker (11 or 12) with ingredients.
3. Screw the cross-blade assembly (7) onto the beaker (making sure that the blade assembly gasket is in place). Tighten properly, but do not overtighten.
4. Place the assembled container with blade assembly onto the motor unit by aligning the unlock symbol on the blade assembly with the ▲ symbol on the motor unit.
5. Turn the container until the lock symbol is aligned with the ▲ symbol on the motor unit. **Note:** The blender will not start unless all the parts are assembled correctly.
6. Plug the mains lead into a wall socket.

7. Turn the blender on by turning the function knob to **LO**, **HI** or **PULSE**. The pulse setting is spring loaded and must be held in place in order for the motor to start. Never run the blender for more than 2 minutes at a time. Let the motor cool down a little before using it again.
8. Turn the function knob to the **OFF** position once you have finished blending.
9. Unscrew the container with blade assembly from the motor unit and unscrew the blade assembly from the container and pour the ingredients into another container or use the included lid to close the container for storage.

Using the grinding beaker

Note: Never fill the grinding beaker with hot foods or liquids. The grinding beaker is designed for cutting onions, garlic, spices, nuts, cheese, coffee beans, bread crumbs, etc.

1. Make sure that the mains lead is unplugged.
2. Fill the beaker with ingredients.
3. Screw the flat-blade assembly (16) onto the beaker (making sure that the blade assembly gasket is in place). Tighten properly, but do not overtighten.
4. Place the assembled container (14) with blade assembly onto the motor unit by aligning the unlock symbol on the blade assembly with the ▲ symbol on the motor unit.
5. Turn the container until the lock symbol is aligned with the ▲ symbol on the motor unit. **Note:** The blender will not start unless all the parts are assembled correctly.
6. Plug the mains lead into a wall socket.
7. Turn the blender on by turning the function knob to **LO** or **HI**. Never run the blender for more than 30 seconds at a time. Let the motor cool down for 30 seconds before using it again.
8. Turn the function knob to the **OFF** position once you have finished blending.
9. Unscrew the container with blade assembly from the motor unit and unscrew the blade assembly from the container and pour the ingredients into another container or use the included lid to close the container for storage.

Using the juice extractor screen

Note:

- Use the juice extractor screen (3) and only soft fruits for the best results.
- Never remove the lid of the jug while the blender is on.

1. Cut the fruits into 2 cm pieces.
2. Make sure that the mains lead is unplugged.
3. Screw the cross-blade assembly (7) onto the jug (making sure that the blade assembly gasket is in place). Tighten properly, but do not overtighten.

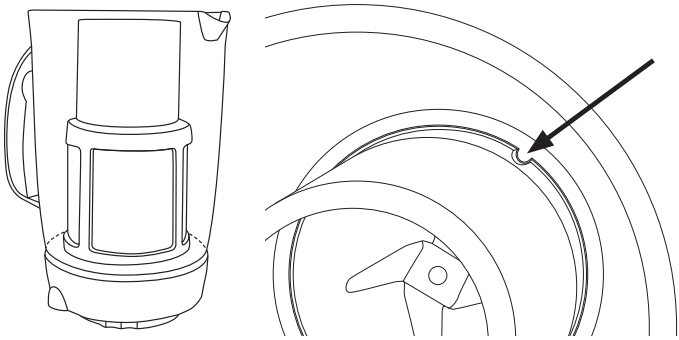

4. Place the juice extractor screen so that the wider end covers the blades on the bottom of the jug. Turn the screen assembly until its cut-outs fall over the lugs in the jug and locks into place.
5. Place the lid (2) onto the jug and turn it clockwise until it locks into place.
6. Place the assembled jug with blade assembly onto the motor unit by aligning the unlock symbol on the blade assembly with the ▲ symbol on the motor unit.
7. Turn the container until the lock symbol is aligned with the ▲ symbol on the motor unit. **Note:** The blender will not start unless all the parts are assembled correctly.
8. Plug the mains lead into a wall socket.
9. Turn the blender on by turning the function knob to **HI**.
10. Drop the pieces of fruit through the hole in the centre of the lid and insert the food pusher (5) into the hole. Gently push down the food pusher when needed.
11. Turn the function knob to the **OFF** position once you have finished blending.
12. Unscrew the jug with blade assembly from the motor unit and pour the ingredients into another container.

Using the jug without the juice extractor screen

Note: Never remove the lid of the jug while the blender is on.

1. Make sure that the mains lead plug is completely unplugged.
2. Screw the cross-blade assembly (7) onto the jug (making sure that the blade assembly gasket is in place). Tighten properly, but do not overtighten.
3. Fill with ingredients. Make sure that you do not fill over the MAX mark.
4. Place the lid (2) onto the jug and turn it clockwise until it locks into place. Make sure that the pour openings in the lid are in line with the spout.

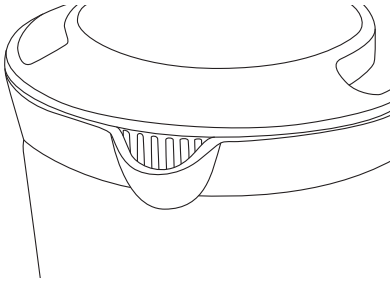

5. Insert the lid cap (1) into the jug lid and turn it anticlockwise until it locks into place. **Note:** Do **not** insert the lid cap (1) back into the jug lid if you are planning to blend hot ingredients.
6. Place the assembled jug with blade assembly onto the motor unit by aligning the unlock symbol on the blade assembly with the ▲ symbol on the motor unit.
7. Turn the container until the lock symbol is aligned with the ▲ symbol on the motor unit. **Note:** The blender will not start unless all the parts are assembled correctly.
8. Plug the mains lead into a wall socket.
9. Turn the blender on by turning the function knob to **HI** or **LO**. Never run the blender for more than 2 minutes at a time. Let the motor cool down a little before using it again.
10. If you want to add more ingredients, remove the lid cap (1) and add them through the hole in the jug lid.
11. Turn the function knob to the **OFF** position once you have finished blending.
12. Unscrew the jug with blade assembly from the motor unit and pour the ingredients into another container.

Care and maintenance

- **Note:** Always unplug the blender and make sure that the function selector is set to **OFF** before cleaning.
- **Never** immerse the motor unit in water. Clean the blender using a damp cloth. Use only mild cleaning agents, never solvents or corrosive chemicals.
- Great care should be exercised when handling and cleaning the blade assembly. The blades are very sharp.
- Wash all other parts in warm water with washing-up liquid. The containers and lids are dishwasher safe if washed in the top rack of the dishwasher. Do **not** wash any of the blade assemblies in the dishwasher.
- An alternative way of cleaning the containers is to fill them with water, attach the knife assembly to be cleaned and attach it to the motor unit. Turn the function knob to **PULSE** mode several times to agitate the water and clean the container.
- The rubber gaskets (6 and 15) can be removed for cleaning. Be careful when you remove and refit the gaskets as the blades are very sharp.
- Rinse and dry the parts carefully.

Specifications

Rated voltage	220–240 V AC, 50 Hz, Class II
Wattage	300 W
Jug	750 ml
Max operating time	2 minutes continuously, then the motor should be allowed to cool

Multiblender

Art.nr 18-4699 Modell HL-2575
44-1949 HL-2575

Läs igenom hela bruksanvisningen före användning och spara den sedan för framtida bruk. Vi reserverar oss för ev. text- och bildfel samt ändringar av tekniska data. Vid tekniska problem eller andra frågor, kontakta vår kundtjänst (se adressuppgifter på baksidan).

Säkerhet

- Felaktig användning av produkten kan medföra personskada.
- Låt aldrig barn använda, leka med eller rengöra produkten.
- Produkten får endast anslutas till ett vägguttag med 220–240 V, 50 Hz.
- Produkten får inte användas av barn. Se till att produkten och dess nätsladd är utom räckhåll för barn. Var extra försiktig och håll barn under ständig uppsikt om de finns i närheten när produkten används.
- Produkten är endast avsedd för privat bruk i hemmet. Den är inte avsedd för kommersiellt bruk.
- Produkten är endast avsedd för att användas inomhus.
- Lämna aldrig produkten oövervakad när den används, speciellt om barn eller husdjur finns i närheten.
- Flytta aldrig produkten när den är påslagen.
- Koppla aldrig bort produkten från elnätet genom att dra i nätsladden, dra alltid i stickproppen.
- Placera aldrig nätsladden över heta ytor, skarpa kanter eller hörn.
- Om skarvkabel används, försäkra dig om att den är lämplig för ändamålet.
- Låt aldrig knivsatserna sitta monterade på motordelen utan att kannan eller någon behållare är monterad.
- Sätt aldrig i eller dra ut nätkabeln ur vägguttaget med blöta eller fuktiga händer.

- Använd aldrig produkten om du tappat den i golvet, om den eller nätkabeln på något sätt är skadade eller om den på något sätt inte fungerar normalt.
- Produkten får endast repareras av kvalificerad servicepersonal och endast med originalreservdelar.
- Försök aldrig öppna höljet eller modifiera produkten på något sätt.
- Produkten innehåller inga delar som du själv kan reparera.
- Produkten får användas av personer med någon form av funktionsnedsättning, brist på erfarenhet eller kunskap som skulle kunna äventyra säkerheten, om de har fått instruktioner om hur den på ett säkert sätt ska användas och förstår faror och risker som kan uppkomma.

Avfallshantering

Denna symbol innebär att produkten inte får kastas tillsammans med annat hushållsavfall. Detta gäller inom hela EU. För att förebygga eventuell skada på miljö och hälsa, orsakad av felaktig avfallshantering, ska produkten lämnas till återvinning så att materialet kan tas omhand på ett ansvarsfullt sätt. När du lämnar produkten till återvinning, använd dig av de returhanteringssystem som finns där du befinner dig eller kontakta inköpsstället. De kan se till att produkten tas om hand på ett för miljön tillfredställande sätt.

Produktbeskrivning

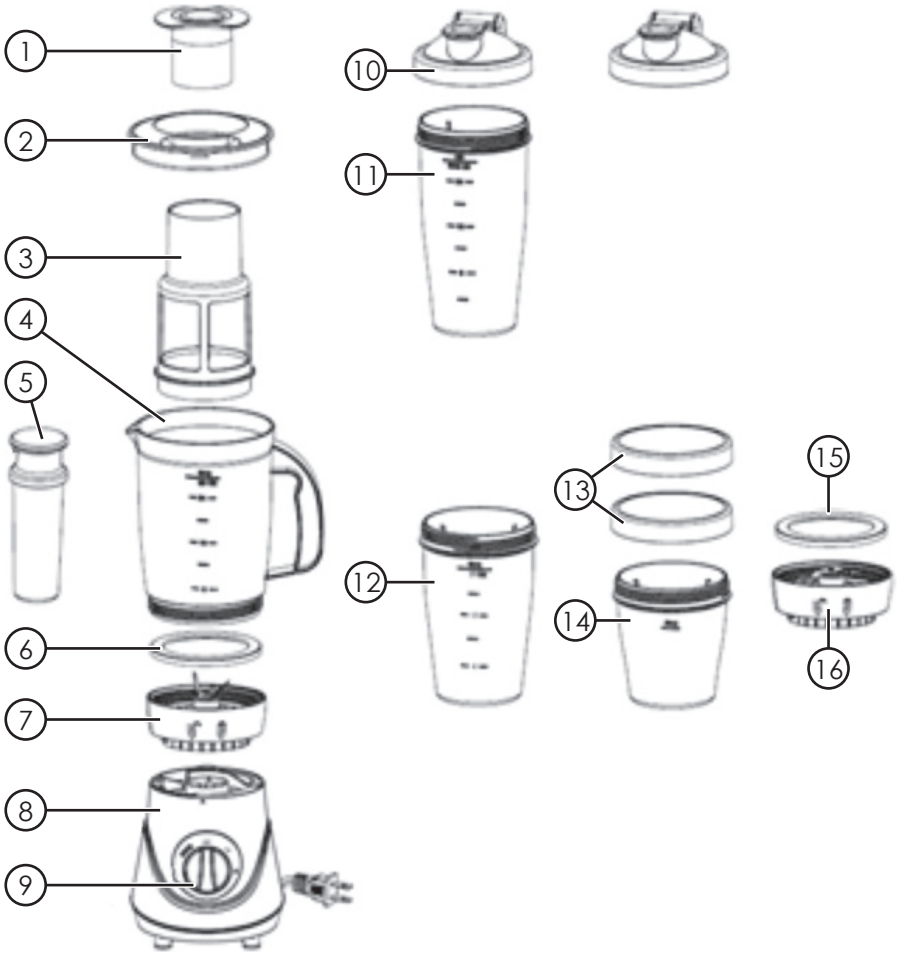

1. Lock
2. Lock till kanna
3. Filter
4. Kanna
5. Påmatare
6. Gummipackning
7. Knivsats med två korslagda knivar
8. Motordel
9. Funktionsvred
10. Dricklock
11. Stor behållare
12. Liten behållare
13. Lock som används vid förvaring
14. Behållare för multihackare
15. Gummipackning
16. Knivsats med enkelkniv (multihackare)

Före första användning

1. Torka av motordelen med en lätt fuktad trasa. Sänk **aldrig** ner motordelen i vatten.
2. Diska alla övriga delar i varmt vatten med vanligt diskmedel. Du kan också diska behållarna, kannan och locken i diskmaskin, placera dem då i övre korgen. Diska **inte** knivsatserna i maskin.
3. Skölj och torka delarna noga.

Användning

Obs!

- Var försiktig, knivarna är mycket vassa.
- Varma ingredienser får endast användas i kannan där locket (1) kan lämnas öppet.
- Placera blendern på en plan och stabil yta.
- Fyll aldrig kannan eller någon behållare över maxmarkeringen.
- Använd inte blendern till okokta rotsaker och potatis eller stora köttbitar etc.
- Använd inte blendern till någon typ av deg.
- Använd aldrig blendern längre än 2 minuter åt gången. Stäng av och låt motorn kylas ner någon minut innan du slår på den igen.
- Slå aldrig på blendern utan att någon av knivsatserna och någon av behållarna är monterade.
- Använd aldrig andra knivsatser eller andra behållare/kannor till motordelen.
- Använd aldrig knivsatser, kanna eller någon av behållarna till någon annan motordel.
- Försök aldrig ta bort kannan eller någon av behållarna från motordelen när den är påslagen.
- Försök aldrig montera kannan eller någon av behållarna på motordelen när den är påslagen.
- Slå aldrig på blendern torr (med tom kanna eller behållare).

Om du vill använda stor eller liten behållare

Obs! Fyll aldrig någon av behållarna med uppvärmda matvaror eller vätskor.

1. Försäkra dig om att nätkabelns stickpropp är utdragen ur vägguttaget.
2. Fyll behållaren (11 eller 12) med ingredienser.
3. Skruva fast knivsatsen med korslagda knivar (7) på behållaren (kontrollera att knivsatsens gummipackning sitter på plats). Skruva åt ordentligt men överdra inte.
4. Placera behållaren med knivsatsen på motordelen, passa in knivsatsens upplåstsymbol mot ▲ på motordelen.
5. Vrid medurs tills knivsatsens låssymbol står mot ▲ på motordelen.
   Obs! Blendern startar inte om inte alla delar är korrekt monterade.
6. Anslut stickproppen till ett vägguttag.

7. Slå på blendern genom att vrida funktionsvredet till läge **LO**, **HI** eller **PULSE**. Pulseläget är återfjädrande, du måste hålla vredet i pulseläget för att motorn ska starta. Kör inte blendern mer än 2 minuter åt gången. Låt motorn kylas ner någon minut innan den används igen.
8. Vrid funktionsvredet till läge **OFF** när du är klar.
9. Skruva bort behållaren med knivsatsen från motordelen, skruva bort knivsatsen från behållaren och häll över innehållet till en annan behållare eller skruva på ett av de medföljande locken på behållaren.

Om du vill använda multihackaren

Obs! Fyll aldrig multihackaren med uppvärmda matvaror eller vätskor. Multihackaren är avsedd för lök, vitlök, kryddor, nötter, ost, kaffebönor, brödbitar etc.

1. Försäkra dig om att nätkabelns stickpropp är utdragen ur vägguttaget.
2. Fyll behållaren med ingredienser.
3. Skruva fast knivsatsen med enkelkniv (16) på behållaren (kontrollera att knivsatsens gummipackning sitter på plats). Skruva åt ordentligt men överdra inte.
4. Placera behållaren (14) med knivsatsen på motordelen, passa in knivsatsens upplåstsymbol 🔓 mot ▲ på motordelen.
5. Vrid medurs tills knivsatsens låssymbol 🔒 står mot ▲ på motordelen.
   Obs! Blendern startar inte om inte alla delar är korrekt monterade.
6. Anslut stickproppen till ett vägguttag.
7. Slå på blendern genom att vrida funktionsvredet till läge **LO** eller **HIGH**. Kör inte blendern mer än 30 sek åt gången. Låt motorn kylas ner i 30 sek innan den används igen.
8. Vrid funktionsvredet till läge **OFF** när du är klar.
9. Skruva bort behållaren med knivsatsen från motordelen, skruva bort knivsatsen från behållaren och häll över innehållet till en annan behållare eller skruva på ett av de medföljande locken på behållaren.

Om du vill använda kannan för att göra juice

Obs!

- Använd filtret (3) och endast mjuka frukter för bästa resultat.
- Ta aldrig bort kannans lock när blendern år påslagen.

1. Skär frukten i ca 2 cm stora bitar.
2. Försäkra dig om att nätkabelns stickpropp är utdragen ur vägguttaget.
3. Skruva fast knivsatsen med korslagda knivar (7) på kannan (kontrollera att knivsatsens gummipackning sitter på plats). Skruva åt ordentligt men överdra inte.

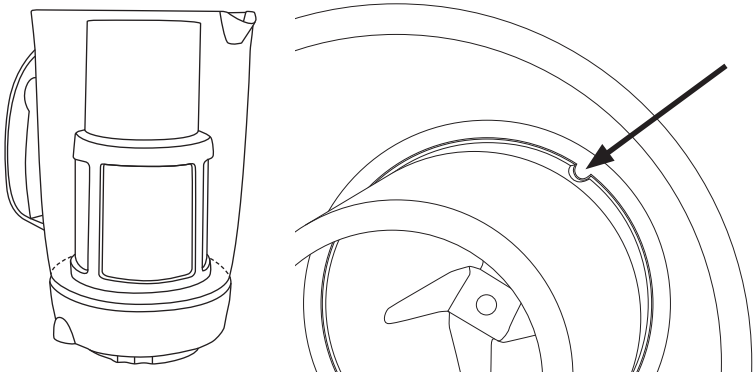

4. Montera filtret med den större öppningen mot kannans botten. Vrid filtret så att urtagen i filtret passar mot klackarna i kannans botten.
5. Sätt på locket (2) på kannan och vrid det medurs tills det låser fast.
6. Placera kannan med knivsatsen på motordelen, passa in knivsatsens upplåstsymbol 🔓 mot ▲ på motordelen.
7. Vrid medurs tills knivsatsens låssymbol 🔒 står mot ▲ på motordelen.
   Obs! Blendern startar inte om inte alla delar är korrekt monterade.
8. Anslut stickproppen till ett vägguttag.
9. Slå på blendern genom att vrida funktionsvredet till läge **HI**.
10. Släpp ner fruktbitarna i hålet i locket och placera påmataren (5) i hålet. Tryck ner påmataren lätt vid behov.
11. Vrid funktionsvredet till läge **OFF** när du är klar.
12. Skruva bort kannan med knivsatsen från motordelen och häll över innehållet till en annan behållare.

Om du vill använda kannan utan filter

Obs! Ta aldrig bort kannans lock när blendern är påslagen.

1. Försäkra dig om att nätkabelns stickpropp är utdragen ur vägguttaget.
2. Skruva fast knivsatsen med korslagda knivar (7) på kannan (kontrollera att knivsatsens gummipackning sitter på plats). Skruva åt ordentligt men överdra inte.
3. Fyll på ingredienser. Se till att du inte fyller över maxmarkeringen.
4. Sätt på locket (2) på kannan och vrid det medurs tills det låser fast. Se till att öppningen i locket överensstämmer med kannans hällpip.

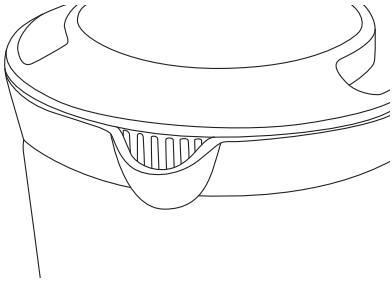

5. Sätt i locket (1) i kannans lock och vrid det moturs tills det låser fast.
   Obs! Sätt **inte** i locket (1) i kannans lock om du använder varma ingredienser.
6. Placera kannan med knivsatsen på motordelen, passa in knivsatsens upplåstsymbol mot ▲ på motordelen.
7. Vrid medurs tills knivsatsens låssymbol står mot ▲ på motordelen.
   Obs! Blendern startar inte om inte alla delar är korrekt monterade.
8. Anslut stickproppen till ett vägguttag.
9. Slå på blendern genom att vrida funktionsvredet till läge **HI** eller **LO**. Kör inte blendern mer än 2 minuter åt gången. Låt motorn kylas ner någon minut innan den används igen.
10. Om du vill fylla på med fler ingredienser tar du bort locket (1) och fyller på genom kannas lock.
11. Vrid funktionsvredet till läge **OFF** när du är klar.
12. Skruva bort kannan med knivsatsen från motordelen och häll över innehållet till en annan behållare.

Skötsel och underhåll

- **Obs!** Dra alltid ut stickproppen ur vägguttaget och kontrollera att funktionsvredet står i läge **OFF** före rengöring.
- Sänk **aldrig** ner motordelen i vatten. Rengör den med en lätt fuktad trasa. Använd ett milt rengöringsmedel, aldrig lösningsmedel eller frätande kemikalier.
- Var försiktig när du hanterar och rengör knivsatserna. Knivbladen är mycket vassa.
- Diska alla övriga delar i varmt vatten med vanligt diskmedel. Du kan också diska behållarna och locken i diskmaskin, placera dem då i övre korgen. Diska **inte** knivsatserna i maskin.
- Du kan också fylla kannan/behållaren med vatten, montera någon av knivsatserna och placera kannan/behållaren på motordelen och vrid funktionsvredet till läge **PULSE** upprepade gånger.
- Knivsatsernas gummipackningar (6 och 15) kan tas bort för rengöring, var försiktig när du tar bort och återmonterar packningarna, knivarna är mycket vassa.
- Skölj och torka delarna noga.

Specifikationer

Nätanslutning	220–240 V AC, 50 Hz, Klass II
Effekt	300 W
Kanna	750 ml
Max användningstid	2 minuter kontinuerligt, låt sedan motorn kylas av

Multiblender

Art.nr. 18-4699 Modell HL-2575
44-1949 HL-2575

Les brukerveiledningen grundig før produktet tas i bruk, og ta vare på den for framtidig bruk. Vi reserverer oss mot eventuelle feil i tekst og bilder, samt endringer av tekniske data. Ved tekniske problemer eller spørsmål, ta kontakt med vårt kundesenter. (Se opplysninger på baksiden).

Sikkerhet

- Feil bruk av produktet kan føre til personskader.
- Ikke la barn bruke, leke med eller rengjøre produktet.
- Produktet skal kun kobles til strømuttak med 220–240 V, 50 Hz.
- Produktet må ikke brukes av barn. Pass på at produktet og strømkabelen oppbevares utilgjengelig for barn. Vær ekstra påpasselig og hold barn under kontinuerlig oppsikt, hvis de er i nærheten når produktet er i bruk.
- Produktet er kun beregnet til vanlig bruk i hjemmet. Det er ikke beregnet til kommersielt bruk.
- Produktet er kun beregnet for å brukes innendørs.
- Forlat ikke produktet uten tilsyn mens det er i bruk, spesielt ikke hvis det er barn eller husdyr i nærheten.
- Flytt ikke på produktet mens motoren er i gang.
- Apparatet skal aldri kobles fra strømnettet ved å trekke i strømkabelen. Dra alltid i selve støpselet.
- Sørg for at strømledningen aldri kommer i kontakt med varme flater, eller skarpe kanter og hjørner.
- Hvis man bruker skjøteledning må du forvisse deg om at den er egnet til bruk sammen med produktet.
- La aldri knivene bli sittende montert på motordelen uten at kannen eller noen av beholderne er montert.
- Støpselet må ikke plugges i eller trekkes ut av strømuttaket med våte hender.

- Bruk aldri produktet dersom det har falt i gulvet, hvis det eller strømledninger er skadet eller hvis det ikke fungerer helt normalt.
- Produktet skal kun repareres av kvalifisert servicepersonale og kun med originale reservedeler.
- Dekselet må ikke åpnes. Produktet kan ikke repareres eller endres på.
- Produktet inneholder ingen deler som kan repareres av ufaglærte.
- Produktet kan benyttes av personer med funksjonshemming og manglende erfaring og kunnskap om produktet, dersom noen har lært dem opp i bruken av produktet og forståelse for faren ved bruk av det.

Avfallshåndtering

Symbolet viser til at produktet ikke skal kastes sammen med husholdningsavfallet. Dette gjelder i hele EØS-området. For å forebygge eventuelle skader på helse og miljø, som følge av feil håndtering av avfall, skal produktet leveres til gjenvinning, slik at materialet blir tatt hånd om på en ansvarsfull måte. Benytt miljøstasjonene som er der du befinner deg eller ta kontakt med forhandler. De kan se til at produktet blir behandlet på en tilfredsstillende måte som gagner miljøet.

Produktbeskrivelse

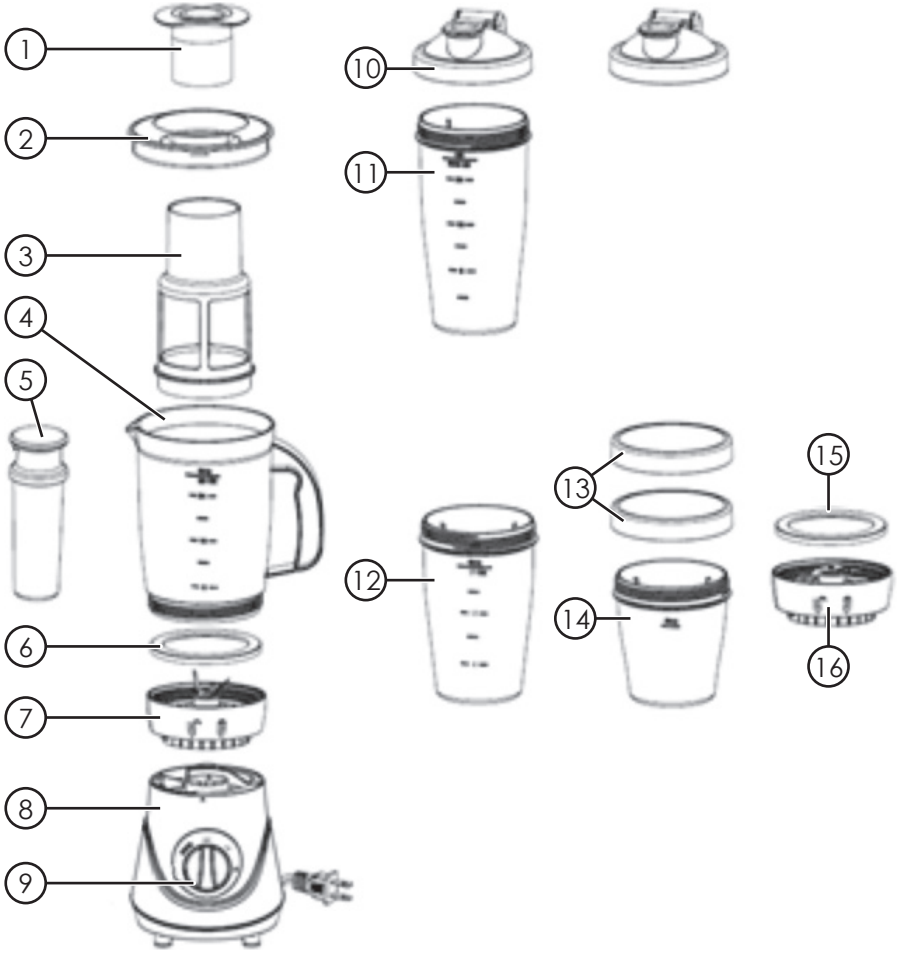

1. Lokk
2. Lokk til kanne
3. Filter
4. Kanne
5. Mater
6. Gummipakning
7. Knivsett med to kryssende kniver
8. Motordel
9. Funksjonsbryter
10. Lokk til kannelokket
11. Stor beholder
12. Liten beholder
13. Lokk som brukes ved oppbevaring
14. Beholder til multihakker
15. Gummipakning
16. Knivsett med enkel kniv (multihakker)

Før første gangs bruk

1. Tørk av motordelen med en lett fuktet klut. Senk **aldri** motordelen ned i vann.
2. Øvrige deler vaskes i varmt såpevann. Beholdere, kanne og lokk kan maskinvaskes. Plasser dem i den øverste kurven i maskinen. Knivene må ikke maskinvaskes.
3. Skyll og tørk delene grundig.

Bruk

Obs!

- Vær forsiktig, knivene er svært skarpe.
- Varme ingredienser skal kun brukes i kannen når lokket (1) kan være åpent.
- Blenderen plasseres på et plant og stabilt underlag.
- Kannen og beholderne må ikke fylles over max-markeringen.
- Blenderen må ikke brukes til rå rotvekster og poteter eller store kjøttbiter etc.
- Den må heller ikke brukes til elting av deig.
- Blenderen må ikke kjøres i mer enn 2 minutter av gangen. Skru av og la motoren avkjøles i noen minutter før du slår den på igjen.
- Ikke skru på blenderen hvis knivsett og beholdere ikke er montert.
- Bruk kun tilbehør (knivsett og beholdere/kanner) som hører til denne modellen.
- Tilbehøret til denne modellen må ikke brukes til andre modeller.
- Fjern aldri kanne eller beholdere når motoren er skrudd på.
- Blenderen må aldri startes med tom kanne/beholder.

NORSK

Hvis du vil bruke stor eller liten beholder

Obs! Fyll aldri beholderen med oppvarmede matvarer eller væsker.

1. Kontroller at støpselet er trukket ut av strømuttaket.
2. Fyll beholderen (11 eller 12) med ingredienser.
3. Fest settet med de kryssende knivene (7) på beholderen. Sørg for at gummi-pakningen er på plass før knivene skrus på. Trekk godt til, men ikke for hardt.
4. Plasser beholderen med knivsettet på motordelen. Tilpass knivsettets symbol for ulåst mot ▲ på motordelen.
5. Drei medurs til låsesymbolet på knivsettet står mot ▲ på motordelen.
   Obs! Blenderen starter kun hvis delene er riktig montert.
6. Støpselet kobles til et strømuttak.
7. Slå på blenderen ved å dreie funksjonsbryteren til **LO**, **HI** eller **PULSE**.
   Pulsinnstillingen vil fjære tilbake dersom du ikke holder bryteren der. Kjør ikke blenderen for lenge i strekk. Maks 2 minutter av gangen. La motoren avkjøles i noen minutter før neste økt.
8. Skru funksjonsbryteren til innstillingen **OFF** når du er ferdig.
9. Skru av beholderen med knivsettet fra motordelen. Skru knivsettet ut av beholderen og hell innholdet over i en annen beholder eller skru på et av de medfølgende lokkene.

Hvis du skal bruke multihakkeren

Obs! Multihakkeren må ikke brukes til varme ingredienser. Multihakkeren er beregnet til løk, hvitløk, krydder, nøtter, ost, kaffebønner, brødbiter etc.

1. Kontroller at støpselet er trukket ut av strømuttaket.
2. Fyll beholderen med ingrediensene.
3. Sørg for at gummipakningen sitter på plass og fest den enkle kniven (16) på beholderen. Trekk godt til, men ikke for hardt.
4. Plasser beholderen (14) med knivsettet på motordelen. Sørg for at knivens symbol for ulåst 🔓 passer til ▲ på motordelen.
5. Drei medurs til låsesymbolet på knivsettet 🔒 står mot ▲ på motordelen.
   Obs! Blenderen starter kun hvis delene er riktig montert.
6. Støpselet kobles til et strømuttak.
7. Slå på blenderen ved at funksjonsbryteren stilles på **LO** eller **HIGH**. Kjør ikke blenderen for lenge i strekk. Maks 30 sekunder av gangen. La motoren avkjøles i ca. 30 sekunder før neste økt.
8. Skru funksjonsbryteren til innstillingen **OFF** når du er ferdig.
9. Skru av beholderen med knivsettet fra motordelen. Skru knivsettet ut av beholderen og hell innholdet over i en annen beholder eller skru på et av de medfølgende lokkene.

Hvis du skal bruke kannen til å lage juice

Obs!

- Bruk filteret (3) og kun frukt som er myke.
- Lokket må ikke fjernes under kjøring.

1. Del opp frukten i biter på ca. 2 cm.
2. Kontroller at støpselet er trukket ut av strømuttaket.
3. Fest knivsettet med de kryssende knivene (7) på kannen, men kontroller først at gummipakningen er på plass. Trekk godt til, men ikke for hardt.

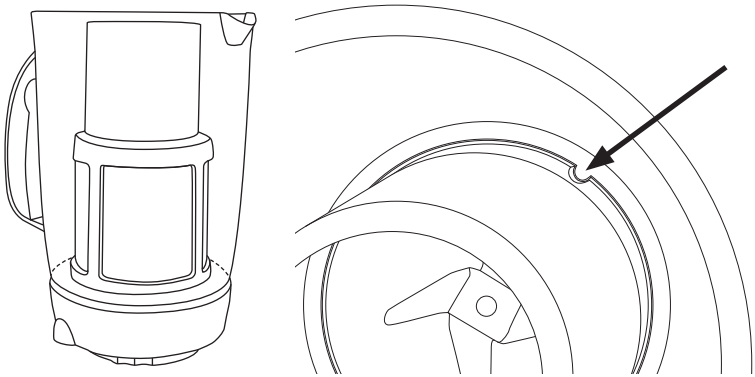

4. Monter filteret med den store åpningen mot bunnen av kannen. Drei filteret slik at uttaket på filteret passer mot forhøyningene på bunnen av kannen.

NORSK

5. Plasser lokket (2) på kannen og drei medurs slik at det låses fast.
6. Plasser kannen med knivsettet på motordelen. Sørg for at symbolet for ulåst vender mot ▲ på motordelen.
7. Drei medurs til låsesymbolet på knivsettet står mot ▲ på motordelen.
   Obs! Blenderen starter kun hvis delene er riktig montert.
8. Støpselet kobles til et strømuttak.
9. Blenderen skrus på ved å stille funksjonsbryteren på **HI**.
10. Slipp fruktbitene ned i hullet på lokket og plasser deretter påmateren (5) i hullet. Trykk påmateren forsiktig nedover etterhvert.
11. Vri funksjonsbryteren til **OFF** når du er ferdig.
12. Skru kannen med knivsettet bort fra motordelen og hell innholdet over i en annen beholder.

Hvis kannen skal brukes uten filter

Obs! Fjern aldri lokket fra kannen når blenderen er påslått.

1. Kontroller at støpselet er trukket ut fra strømuttaket.
2. Fest knivsettet med de kryssende knivene (7) på kannen, men kontroller først at gummipakningen er på plass. Trekk godt til, men ikke for hardt.
3. Fyll på med ingrediensene. Påse at du ikke fyller over max-merket.
4. Plasser lokket (2) på kannen og drei medurs slik at det låses fast. Pass på at åpningen i lokket stemmer overens med tuten på kannen.

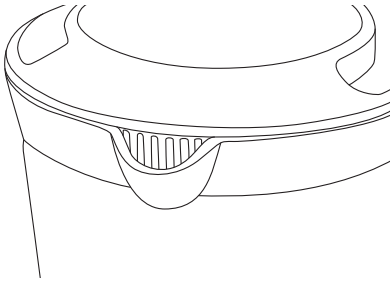

5. Plasser lokket (1) på kannes lokk og drei det moturs slik at det låses.
   Obs! Sett **ikke** lokket (1) på kannens lokk hvis du bruker varme ingredienser.
6. Plasser kannen med knivsettet på motordelen. Sørg for at symbolet for ulåst vender mot ▲ på motordelen.
7. Drei medurs til låsesymbolet på knivsettet står mot ▲ på motordelen.
   Obs! Blenderen starter kun hvis delene er riktig montert.
8. Støpselet kobles til et strømuttak.
9. Slå på blenderen ved å dreie funksjonsbryteren til **HI** eller **LO**. Kjør ikke blenderen for lenge i strekk. Maks 2 minutter av gangen. La motoren avkjøles i noen minutter før neste økt.
10. Hvis du skal etterfylle med flere ingredienser så fyll gjennom kannens lokk. Fjern kun det lille lokket (1).
11. Vri funksjonsbryteren til **OFF** når du er ferdig.
12. Skru kannen med knivsettet bort fra motordelen og hell innholdet over i en annen beholder.

Stell og vedlikehold

- **Obs!** Dra alltid støpselet ut av strømuttaket og kontroller at funksjonsbryteren står innstilt på **OFF** før rengjøring.
- Senk **aldri** motordelen ned i vann. Rengjør den med en lett fuktet klut. Bruk et mildt rengjøringsmiddel, aldri løsningsmidler eller etsende kjemikalier.
- Vær forsiktig ved håndtering og rengjøring av knivene. Knivbladene er svært skarpe.
- Øvrige deler vaskes i varmt vann med oppvaskmiddel i. Beholdere og lokk kan maskinvaskes, men må plasseres i den øverste kurven. Knivene må **ikke** vasker i maskinen.
- Du kan også fylle kannen/beholderen med vann, montere et av knivsettene, plassere kannen/beholderen på motordelen og dreie funksjonsbryteren på **PULSE** gjentatte ganger.
- Gummipakningene på knivsettet (6 og 15) kan fjernes før rengjøring. Vær forsiktig når du fjerner og monterer pakningene igjen, for knivene er veldig skarpe.
- Skyll og tørk delene grundig.

Spesifikasjoner

Strømtilkobling	220–240 V AC, 50 Hz, Klasse II
Effekt	300 W
Kanne	750 ml
Maks sammenhengende brukstid	2 minutter (la den deretter avkjøles før neste kjøring)

Tehosekoitin

Tuotenro 18-4699 Malli HL-2575
44-1949 HL-2575

Lue käyttöohje ennen tuotteen käyttöönottoa ja säilytä se tulevaa tarvetta varten. Pidätämme oikeuden teknisten tietojen muutoksiin. Emme vastaa mahdollisista teksti- tai kuvavirheistä. Jos tuotteeseen tulee teknisiä ongelmia, ota yhteys myymälään tai asiakaspalveluun (yhteystiedot käyttöohjeen lopussa).

Turvallisuus

- Laitteen virheellinen käyttö saattaa johtaa käyttäjän loukkaantumiseen.
- Älä anna lasten käyttää laitetta.
- Laitteen saa liittää ainoastaan pistorasiaan, joka on 220–240 V, 50 Hz.
- Lapset eivät saa käyttää laitetta. Pidä laite ja sen virtajohto lasten ulottumattomissa. Ole erityisen varovainen, jos laitteen läheisyydessä on lapsia laitteen käytön aikana.
- Laite on tarkoitettu ainoastaan yksityiskäyttöön kotona. Laite ei sovellu kaupalliseen käyttöön.
- Muuntaja sopii ainoastaan sisäkäyttöön.
- Älä jätä laitetta ilman valvontaa sen ollessa päällä. Ole erityisen varovainen, jos lähellä on lapsia tai eläimiä.
- Älä siirrä laitetta sen ollessa päällä.
- Älä vedä johdosta, kun irrotat pistokkeen pistorasiasta, vaan vedä aina pistokkeesta.
- Älä sijoita virtajohtoa kuumien pintojen, terävien reunojen tai kulmien päälle.
- Jos käytät jatkojohtoa, varmista, että se soveltuu tarkoitukseen.
- Jos teräosa on asennettu moottoriosaan, myös kannun tai säiliön tulee olla asennettuna.
- Älä liitä tai irrota pistoketta pistorasiasta märillä tai kosteilla käsillä.

- Älä käytä laitetta, jos se on pudonnut lattialle, jos virtajohto on vahingoittunut tai jos laite ei toimi kunnolla.
- Laitteen saa korjata vain valtuutetussa huoltoliikkeessä, ja korjauksessa tulee käyttää alkuperäisiä varaosia.
- Älä avaa laitteen koteloa tai muuta laitetta millään tavalla.
- Laite ei sisällä osia, joita voit korjata itse.
- Henkilöt, joilla on fyysisiä tai psyykkisiä rajoitteita, tai henkilöt, joilla ei ole riittävästi turvallisuuteen vaikuttavia taitoja tai kokemusta, saavat käyttää laitetta, jos heitä on ohjeistettu sen turvallisesta käytöstä ja käytön mahdollisista vaaroista.

Kierrättäminen

Tämä kuvake tarkoittaa, että tuotetta ei saa hävittää kotitalousjätteen seassa. Tämä koskee koko EU-aluetta. Virheellisestä kierrättämisestä johtuvien mahdollisten ympäristö- ja terveyshaittojen ehkäisemiseksi tuote tulee viedä kierrätettäväksi, jotta materiaali voidaan käsitellä vastuullisella tavalla. Kierrätä tuote käyttämällä paikallisia kierrätysjärjestelmiä tai ota yhteys ostopaikkaan. Ostopaikassa tuote kierrätetään vastuullisella tavalla.

Tuotekuvaus

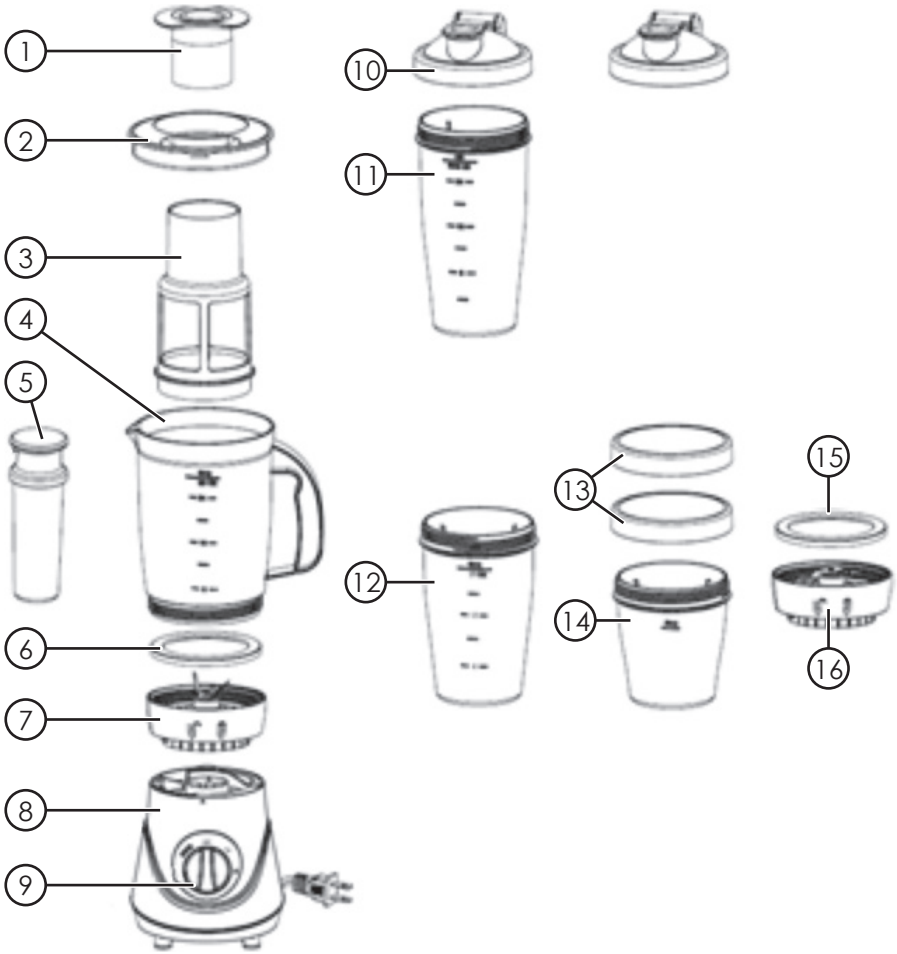

1. Kansi
2. Kannun kansi
3. Suodatin
4. Kannu
5. Työnnin
6. Kumitiiviste
7. Teräosa jossa kaksi ristikkäistä terää
8. Moottoriosa
9. Toiminnonvalitsin
10. Juomakansi
11. Iso säiliö
12. Pieni säiliö
13. Säilytyskansi
14. Teholeikkurin säiliö
15. Kumitiiviste
16. Teräosa jossa yksiosainen terä (teholeikkuri)

Ennen ensimmäistä käyttökertaa

1. Pyyhi moottoriosa kevyesti kostutetulla liinalla. Älä upota moottoriosaa veteen.
2. Pese muut osat lämpimällä vedellä ja tiskiaineella. Säiliöt, kannun ja kannet voi pestä astianpesukoneen ylätasolla. Teräosia ei saa pestä astianpesukoneessa.
3. Huuhtele ja kuivaa osat huolella.

Käyttö

Huom.!

- Ole varovainen, terät ovat terävät.
- Kuumia aineksia saa sekoittaa ainoastaan kannussa, jonka kannen (1) voi jättää auki.
- Aseta tehosekoitin vakaalle ja tasaiselle pinnalle.
- Älä täytä aineksia kannuun tai säiliöön yli enimmäismerkinnän.
- Älä sekoita tehosekoittimessa raakoja juureksia tai perunoita, suuria lihanpaloja ym.
- Älä sekoita tehosekoittimessa taikinaa.
- Älä käytä tehosekoitinta yhtäjaksoisesti kahta minuuttia kauempaa. Sammuta moottori ja anna sen jäähtyä muutama minuutti, ennen kuin käytät laitetta uudelleen.
- Älä käytä tehosekoitinta ilman asennettua teräosaa ja säiliötä.
- Älä liitä moottoriosaan muita teräosia tai säiliöitä/kannuja.
- Älä käytä teräosia, kannua tai säiliöitä muissa moottoriosissa.
- Älä irrota kannua tai säiliöitä moottoriosasta laitteen ollessa päällä.
- Älä asenna kannua tai säiliöitä moottoriosaan laitteen ollessa päällä.
- Älä käynnistä tehosekoitinta, jos kannu tai säiliö on tyhjä.

Ison ja pienen säiliön käyttäminen

Huom.! Älä laita säiliöihin kuumia ruoka-aineita tai nesteitä.

1. Varmista, että virtajohdon pistoke on irrotettu pistorasiasta.
2. Lisää ainekset säiliöön (11 tai 12).
3. Ruuvaa säiliöön kiinni teräosa, jossa on ristikkäiset terät (7). Varmista, että teräosan kumitiiviste on paikallaan. Kiristä kunnolla, mutta älä liikaa.
4. Aseta säiliö ja teräosa moottoriosaan ja kohdista teräosan lukkokuvake 🔓 kohti moottoriosan kuvaketta ▲.
5. Kierrä myötäpäivään, kunnes teräosan lukkokuvake 🔒 on samassa kohdassa moottoriosan kuvakkeen ▲ kanssa. **Huom.!** Tehosekoitin ei käynnisty, jos kaikkia osia ei ole asennettu oikein.
6. Liitä pistoke pistorasiaan.

7. Käynnistä tehosekoitin asettamalla toiminnonvalitsin asentoon **LO**, **HI** tai **PULSE**. Syketoiminto (pulse) on palauttava, eli moottori käy vain, kun vipua käännetään. Älä käytä tehosekoitinta yhtäjaksoisesti yli kahta minuuttia. Sammuta moottori ja anna sen jäähtyä muutama minuutti, ennen kuin käytät laitetta uudelleen.
8. Käännä toiminnonvalitsin asentoon **OFF**, kun olet valmis.
9. Kierrä säiliö, jossa on teräsarja, irti moottoriosasta. Kierrä teräosa irti säiliöstä ja kaada sisältö toiseen säiliöön tai laita säiliön kansi paikalleen.

Teholeikkurin käyttäminen

Huom.! Älä laita teholeikkuriin kuumia ruoka-aineita tai nesteitä. Teholeikkuri soveltuu sipulille, valkosipulille, mausteille, pähkinöille, juustoille, kahvipavuille, leivänpaloille ym.

1. Varmista, että virtajohdon pistoke on irrotettu pistorasiasta.
2. Lisää ainekset säiliöön.
3. Ruuvaa säiliöön kiinni teräosa, jossa on yksiosainen terä (16). Varmista, että teräosan kumitiiviste on paikallaan. Kiristä kunnolla, mutta älä liikaa.
4. Aseta säiliö (14) ja teräosa moottoriosaan ja kohdista teräosan lukkokuvake 🔓 kohti moottoriosan kuvaketta ▲.
5. Kierrä myötäpäivään, kunnes teräosan lukkokuvake 🔒 on samassa kohdassa moottoriosan kuvakkeen ▲ kanssa. **Huom.!** Tehosekoitin ei käynnisty, jos kaikkia osia ei ole asennettu oikein.
6. Liitä pistoke pistorasiaan.
7. Käynnistä tehosekoitin asettamalla toiminnonvalitsin asentoon **LO** tai **HIGH**. Älä käytä tehosekoitinta yhtäjaksoisesti yli 30 sekunnin ajan. Anna moottorin jäähtyä 30 sekunnin ajan, ennen kuin käytät laitetta uudelleen.
8. Käännä toiminnonvalitsin asentoon **OFF**, kun olet valmis.
9. Kierrä säiliö, jossa on teräsarja, irti moottoriosasta. Kierrä teräosa irti säiliöstä ja kaada sisältö toiseen säiliöön tai laita säiliön kansi paikalleen.

Tuoremehun valmistaminen

Huom.!

- Parhaan tuloksen saat, kun käytät suodatinta (3) ja vain pehmeitä hedelmiä.
- Älä irrota kannun kantta tehosekoittimen ollessa päällä.

1. Leikkaa hedelmät noin 2 cm:n kokoisiksi paloiksi.
2. Varmista, että virtajohdon pistoke on irrotettu pistorasiasta.
3. Ruuvaa kannuun kiinni teräosa, jossa on ristikkäiset terät (7). Varmista että teräosan kumitiiviste on paikallaan. Kiristä kunnolla, mutta älä liikaa.

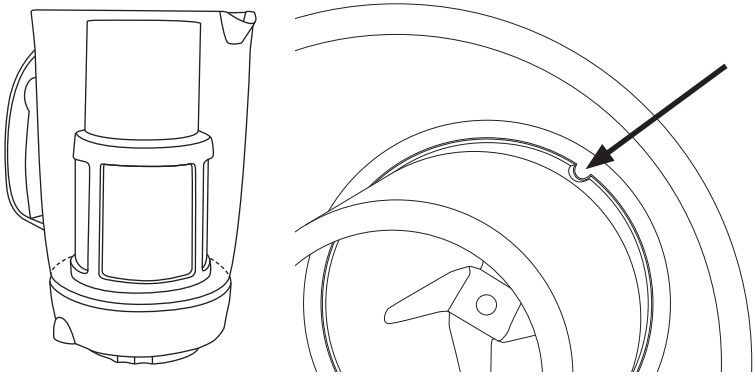

4. Asenna suodatin niin, että isompi aukko tulee kannun pohjaan. Kierrä suodatinta niin, että sen urat sopivat kannun pohjassa oleviin kielekkeisiin.
5. Laita kansi (2) kannun päälle ja lukitse se kiertämällä myötäpäivään.
6. Aseta kannu ja teräosa moottoriosaan ja kohdista teräosan lukkokuvake kohti moottoriosan kuvaketta ▲.
7. Kierrä myötäpäivään, kunnes teräosan lukkokuvake on samassa kohdassa moottoriosan kuvakkeen ▲ kanssa. **Huom.!** Tehosekoitin ei käynnisty, jos kaikkia osia ei ole asennettu oikein.
8. Liitä pistoke pistorasiaan.
9. Käynnistä tehosekoitin asettamalla toiminnonvalitsin asentoon **HI**.
10. Laita hedelmänpalat kannen reiästä ja aseta työnnin (5) reikään. Paina työnnintä tarvittaessa kevyesti.
11. Käännä toiminnonvalitsin asentoon **OFF**, kun olet valmis.
12. Kierrä irti kannu, jossa on teräosa, irti moottoriosasta ja kaada sisältö toiseen säiliöön.

Kannun käyttäminen ilman suodatinta

Huom.! Älä irrota kannun kantta tehosekoittimen ollessa päällä.

1. Varmista, että virtajohdon pistoke on irrotettu pistorasiasta.
2. Ruuvaa kannuun kiinni teräosa, jossa on ristikkäiset terät (7). Varmista, että teräosan kumitiiviste on paikallaan. Kiristä kunnolla, mutta älä liikaa.
3. Lisää ainekset. Älä ylitä enimmäismerkintää.
4. Laita kansi (2) kannun päälle ja lukitse se kiertämällä myötäpäivään. Varmista, että kannen aukko on samassa kohdassa kaatonokan kanssa.

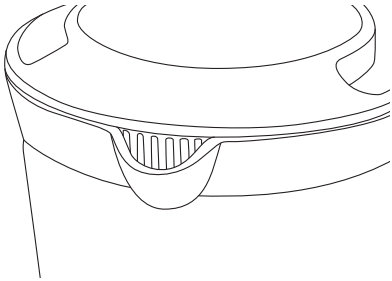

SUOMI

5. Laita kansi (1) kannun kanteen ja lukitse se kiertämällä vastapäivään.
   Huom.! Älä laita kantta (1) kannun kanteen, jos sekoitat lämpimiä aineksia.
6. Aseta kannu ja teräosa moottoriosaan ja kohdista teräosan lukkokuvake 🔓 kohti moottoriosan kuvaketta ▲.
7. Kierrä myötäpäivään, kunnes teräosan lukkokuvake 🔒 on samassa kohdassa moottoriosan kuvakkeen ▲ kanssa. **Huom.!** Tehosekoitin ei käynnisty, jos kaikkia osia ei ole asennettu oikein.
8. Liitä pistoke pistorasiaan.
9. Käynnistä tehosekoitin asettamalla toiminnonvalitsin asentoon **HI** tai **LO**. Älä käytä tehosekoitinta yhtäjaksoisesti yli kahta minuuttia. Sammuta moottori ja anna sen jäähtyä muutama minuutti, ennen kuin käytät laitetta uudelleen.
10. Jos haluat lisätä aineksia, irrota kansi (1) ja lisää aineksia kannun kannen kautta.
11. Käännä toiminnonvalitsin asentoon **OFF**, kun olet valmis.
12. Kierrä kannu, jossa on teräosa, irti moottoriosasta ja kaada sisältö toiseen säiliöön.

Huolto ja ylläpito

- **Huom.!** Irrota pistoke pistorasiasta ja varmista, että toiminnonvalitsin on asennossa **OFF** ennen puhdistamista.
- Älä upota moottoriosaa veteen. Puhdista se kevyesti kostutetulla liinalla. Käytä mietoa puhdistusainetta. Älä käytä liuottimia tai syövyttäviä kemikaaleja.
- Ole varovainen, kun käsittelet ja puhdistat teräosat. Teräosat ovat erittäin terävät.
- Pese muut osat lämpimällä vedellä ja tiskiaineella. Säiliöt ja kannet voi pestä astianpesukoneen ylätasolla. Teräosia ei saa pestä astianpesukoneessa.
- Voit myös täyttää kannun/säiliön vedellä, asentaa teräosan ja asettaa kannun/säiliön moottoriosaan ja kääntää toiminnonvalitsimen asentoon **PULSE** useita kertoja.
- Teräosissa on kumitiivisteet (6 ja 15), jotka voi irrottaa puhdistusta varten. Ole varovainen, kun käsittelet teräosia, ne ovat erittäin teräviä.
- Huuhtele ja kuivaa osat huolella.

Tekniset tiedot

Verkkoliitäntä	220–240 V AC, 50 Hz, luokka II
Teho	300 W
Kannu	750 ml
Käyttöaika enintään	2 minuuttia, minkä jälkeen moottorin on annettava jäähtyä

Multimixer

Art.Nr. 18-4699 Modell HL-2575
44-1949 HL-2575

Vor Inbetriebnahme die komplette Bedienungsanleitung durchlesen und aufbewahren. Irrtümer, Abweichungen und Änderungen behalten wir uns vor. Bei technischen Problemen oder anderen Fragen freut sich unser Kundenservice über eine Kontaktaufnahme (Kontakt siehe Rückseite).

Sicherheitshinweise

- Falsche Anwendung des Produkts kann zu Verletzungen führen.
- Niemals Kinder das Gerät benutzen oder reinigen lassen. Kein Kinderspielzeug.
- Das Gerät darf nur an Steckdosen mit 220–240 V, 50 Hz benutzt werden.
- Das Produkt ist nicht für Kinder geeignet. Dafür sorgen, dass das Produkt und das Netzkabel außer Reichweite von Kindern sind. Extra vorsichtig sein und Kinder ständig unter Aufsicht halten, wenn sich diese in der Nähe des Gerätes aufhalten, während es benutzt wird.
- Das Gerät ist nur für den normalen Hausgebrauch bestimmt. Das Gerät ist nicht für die kommerzielle Nutzung vorgesehen.
- Das Produkt ist nur für den Innengebrauch vorgesehen.
- Das Gerät während des Betriebs nie unbeaufsichtigt lassen, vor allem wenn sich Kinder oder Haustiere in der Nähe befinden.
- Das Gerät bei Betrieb niemals umplatzieren.
- Um das Gerät vom Netz zu trennen immer am Stecker und nicht am Kabel ziehen.
- Das Netzkabel niemals über heiße Flächen oder scharfe Kanten führen.
- Sollte ein Verlängerungskabel benutzt werden, sicherstellen, dass dieses für den Einsatzzweck geeignet ist.
- Die Messer niemals an der Motoreinheit belassen, wenn keine Kanne oder Behälter montiert sind.

- Das Netzkabel niemals mit feuchten oder nassen Händen an eine Steckdose anschließen oder davon trennen.
- Das Gerät nicht benutzen, wenn es heruntergefallen ist, wenn es oder das Netzkabel beschädigt ist oder auf irgendeine Weise nicht sachgemäß funktioniert.
- Reparaturen unbedingt qualifizierten Servicetechnikern überlassen. Ausschließlich Original-Ersatzteile verwenden.
- Niemals versuchen, das Produkt zu öffnen, zu reparieren oder anderweitig Änderungen vorzunehmen.
- Das Gerät enthält keine Teile, die selbst ausgetauscht oder repariert werden können.
- Das Gerät ist für Personen mit eingeschränkten physischen, sensorischen oder geistigen Fähigkeiten bzw. mangelnder Erfahrung/mangelndem Wissen nur dann geeignet, wenn diese in die sichere Handhabung eingeführt worden sind und die Risiken und Gefahren der Benutzung verstehen.

Hinweise zur Entsorgung

Dieses Symbol zeigt an, dass das Produkt nicht gemeinsam mit dem Haushaltsabfall entsorgt werden darf. Dies gilt in der gesamten EU.
Um möglichen Schäden für die Umwelt und Gesundheit vorzubeugen, die durch fehlerhafte Abfallentsorgung verursacht werden, dieses Produkt zum verantwortlichen Recycling abgeben um die nachhaltige Wiederverwertung von stofflichen Ressourcen zu fördern. Bei der Abgabe des Produktes bitte die vorhandenen Recycling- und Sammelstationen benutzen oder den Händler kontaktieren. Dieser kann das Produkt auf eine umweltfreundliche Weise recyceln.

Produktbeschreibung

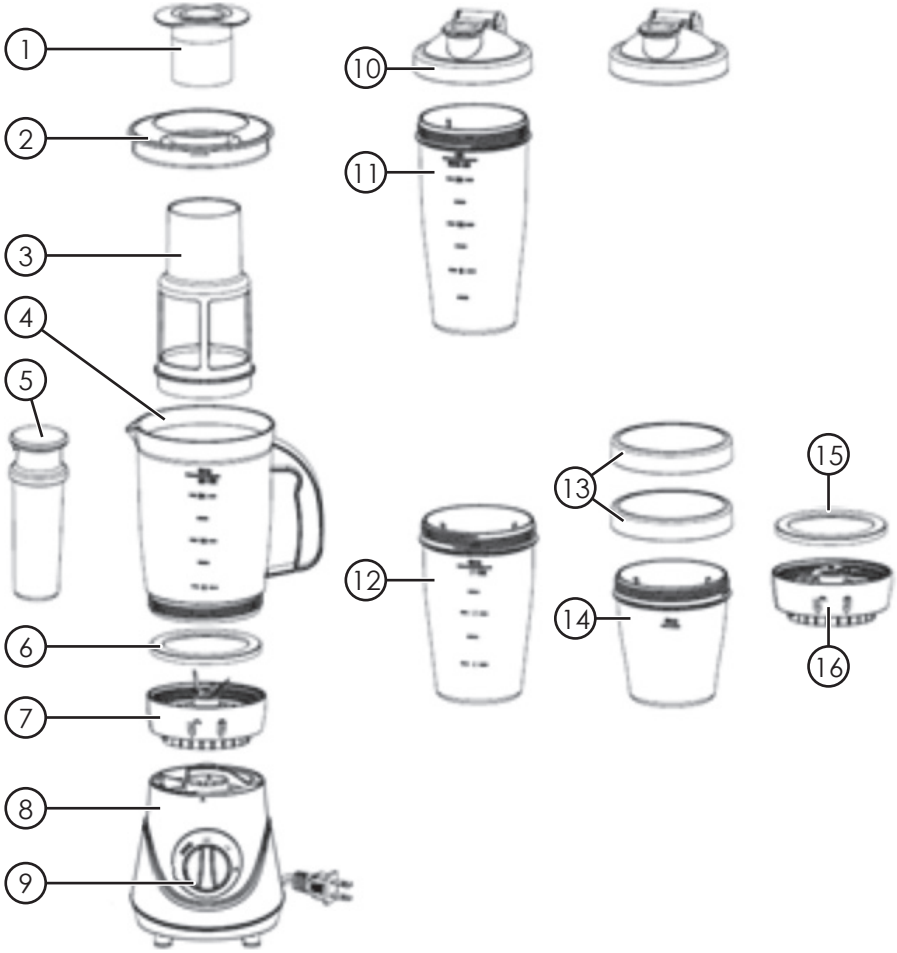

1. Deckel
2. Deckel zur Kanne
3. Filter
4. Kanne
5. Stopfer
6. Gummidichtung
7. Messersatz mit zwei überkreuzten Messern
8. Motoreinheit
9. Drehschalter
10. Trinkdeckel
11. Großer Behälter
12. Kleiner Behälter
13. Deckel für die Aufbewahrung
14. Behälter für den Multihacker
15. Gummidichtung
16. Messersatz mit einem Messer (Multihacker)

Vor dem ersten Gebrauch

1. Die Motoreinheit mit einem leicht angefeuchteten Tuch reinigen. Die Motoreinheit **niemals** in Wasser tauchen.
2. Die übrigen Teile mit heißem Wasser und etwas Spülmittel abwaschen. Der Behälter, die Kanne und der Deckel sind spülmaschinenfest, in den oberen Korb legen. Die Messersätze **nicht** in der Spülmaschine reinigen.
3. Die Teile sorgfältig abwaschen und abtrocknen.

Benutzung

Hinweis:

- Vorsichtig vorgehen, die Messerklingen sind sehr scharf.
- Warme Zutaten nur in die Kanne geben und den Deckel (1) offen stehen lassen.
- Das Gerät auf einer ebenen und stabilen Unterlage aufstellen.
- Die Kanne oder andere Behälter niemals über die Höchstmarkierung füllen.
- Das Gerät nicht für ungekochtes Wurzelgemüse, Kartoffeln, große Fleischstücke usw. benutzen.
- Das Gerät nicht zum Mischen von Teig benutzen.
- Das Gerät nie länger als 2 Minuten am Stück betreiben. Vor dem erneuten Einsatz den Motor abschalten und einige Minuten abkühlen lassen.
- Das Gerät nie einschalten, wenn nicht alle Teile inkl. Messern und Behälter korrekt montiert sind.
- Niemals andere Messersätze oder Behälter/Kannen auf die Motoreinheit setzen.
- Niemals die Messersätze, Kanne oder einen der Behälter auf einer anderen Motoreinheit benutzen.
- Niemals die Kanne oder den Behälter von der Motoreinheit abnehmen während diese eingeschaltet ist.
- Niemals die Kanne oder den Behälter auf die Motoreinheit setzen während diese eingeschaltet ist.
- Niemals das Gerät ohne Zutaten (mit leerer Kanne/leerem Behälter) einschalten.

DEUTSCH

Bei Benutzung eines großen oder kleinen Behälters

Hinweis: Niemals den Behälter mit aufgewärmten Lebensmitteln oder Flüssigkeiten füllen.

1. Sicherstellen, dass der Netzstecker aus der Steckdose gezogen wurde.
2. Den Behälter (11 oder 12) mit Zutaten füllen.
3. Den Messersatz mit überkreuzten Messern (7) auf den Behälter schrauben (sicherstellen, dass die Gummidichtung des Messersatzes korrekt sitzt). Fest anziehen, aber nicht überdrehen.
4. Den Behälter mit dem Messersatz an der Motoreinheit befestigen, dabei das Offen-Symbol des Messersatzes zur Markierung ▲ an der Motoreinheit ausrichten.
5. Mit dem Uhrzeigersinn drehen bis sich das Geschlossen-Symbol des Messersatzes am Symbol ▲ an der Motoreinheit befindet. **Hinweis:** Das Gerät startet nur, wenn alle Teile korrekt angebracht wurden.

6. Den Netzstecker in eine Steckdose stecken.
7. Um das Gerät einzuschalten, den Funktionsdrehschalter auf Position **LO**, **HI** oder **PULSE** drehen. Der Impulsmodus federt zurück, der Drehschalter muss in dieser Position festgehalten werden, damit der Motor startet. Das Gerät niemals länger als 2 Minuten am Stück betreiben. Vor dem erneuten Einsatz den Motor einige Minuten abkühlen lassen.
8. Das Gerät nach abgeschlossener Arbeit auf Position **OFF** setzen.
9. Den Behälter mit dem Messersatz von der Motoreinheit abnehmen, den Messersatz vom Behälter abschrauben und den Inhalt in einen anderen Behälter gießen oder einen der mitgelieferten Deckel auf den Behälter setzen.

Benutzung des Multihackers

Hinweis: Niemals den Mutlihacker mit aufgewärmten Lebensmitteln oder Flüssigkeiten füllen. Der Multihacker ist für Zwiebeln, Knoblauch, Gewürze, Nüsse, Kaffeebohnen, Brotstücke usw. vorgesehen.

1. Sicherstellen, dass der Netzstecker aus der Steckdose gezogen wurde.
2. Den Behälter mit Zutaten füllen.
3. Den Messersatz mit einem Messer (16) auf den Behälter schrauben (sicherstellen, dass die Gummidichtung des Messersatzes korrekt sitzt). Fest anziehen, aber nicht überdrehen.
4. Den Behälter (14) mit dem Messersatz an der Motoreinheit befestigen, dabei das Offen-Symbol des Messersatzes zur Markierung ▲ an der Motoreinheit ausrichten.
5. Mit dem Uhrzeigersinn drehen bis sich das Geschlossen-Symbol des Messersatzes am Symbol ▲ an der Motoreinheit befindet. **Hinweis:** Das Gerät startet nur, wenn alle Teile korrekt angebracht wurden.
6. Den Netzstecker in eine Steckdose stecken.
7. Um das Gerät einzuschalten, den Funktionsdrehschalter auf Position **LO** oder **HI** drehen. Das Gerät niemals länger als 30 Sekunden am Stück betreiben. Vor dem erneuten Einsatz den Motor 30 Sekunden lang abkühlen lassen.
8. Das Gerät nach abgeschlossener Arbeit auf Position **OFF** setzen.
9. Den Behälter mit dem Messersatz von der Motoreinheit abnehmen, den Messersatz vom Behälter abschrauben und den Inhalt in einen anderen Behälter gießen oder einen der mitgelieferten Deckel auf den Behälter setzen.

Benutzung der Kanne zum Saftmachen

Hinweis:

- Für ein optimales Ergebnis den Filter (3) und nur weiches Obst benutzen.
- Niemals den Deckel vom Behälter abnehmen während das Gerät im Betrieb ist.

1. Das Obst in ca. 2 cm große Stücke schneiden.
2. Sicherstellen, dass der Netzstecker aus der Steckdose gezogen wurde.
3. Den Messersatz mit überkreuzten Messern (7) auf die Kanne schrauben (sicherstellen, dass die Gummidichtung des Messersatzes korrekt sitzt). Fest anziehen, aber nicht überdrehen.

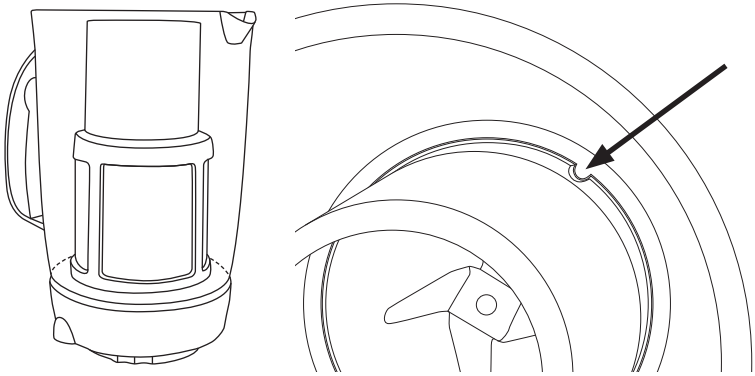

4. Den Filter mit der größeren Öffnung am Boden der Kanne anbringen. Den Filter so drehen, dass die Aussparungen an die hervorstehenden Teile im Kannenboden passen.
5. Den Deckel (2) auf die Kanne setzen und mit dem Uhrzeigersinn drehen, um ihn zu verriegeln.
6. Die Kanne mit dem Messersatz an der Motoreinheit befestigen, dabei das Offen-Symbol des Messersatzes zur Markierung ▲ an der Motoreinheit ausrichten.
7. Mit dem Uhrzeigersinn drehen bis sich das Geschlossen-Symbol des Messersatzes am Symbol ▲ an der Motoreinheit befindet. **Hinweis:** Das Gerät startet nur, wenn alle Teile korrekt angebracht wurden.
8. Den Netzstecker in eine Steckdose stecken.
9. Um das Gerät einzuschalten, den Funktionsdrehschalter auf Position **HI** drehen.
10. Die Obststücke durch das Loch im Deckel in den Behälter geben und den Stopfer (5) in das Loch stecken. Den Stopfer bei Bedarf leicht nach unten drücken.
11. Den Funktionsdrehschalter nach abgeschlossener Arbeit auf Position **OFF** setzen.
12. Die Kanne mit dem Messersatz von der Motoreinheit abschrauben und den Inhalt in einen anderen Behälter gießen.

Benutzung der Kanne ohne Filter

Hinweis: Niemals den Deckel vom Behälter abnehmen während das Gerät im Betrieb ist.

1. Sicherstellen, dass der Netzstecker aus der Steckdose gezogen wurde.
2. Den Messersatz mit überkreuzten Messern (7) auf die Kanne schrauben (sicherstellen, dass die Gummidichtung des Messersatzes korrekt sitzt). Fest anziehen, aber nicht überdrehen.
3. Zutaten einfüllen. Darauf achten, dass die Höchstmarkierung nicht überschritten wird.

4. Den Deckel (2) auf die Kanne setzen und mit dem Uhrzeigersinn drehen, um ihn zu verriegeln. Sicherstellen, dass die Öffnung im Deckel über dem Ausguss der Kanne liegt.

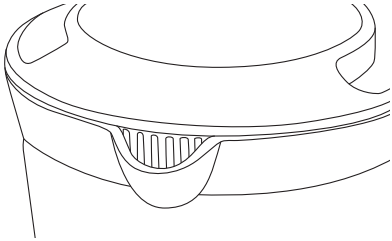

5. Den Deckel (1) auf den Deckel der Kanne setzen und mit dem Uhrzeigersinn drehen, um ihn zu verriegeln. **Hinweis:** Den Deckel (1) **nicht** auf den Kannendeckel setzen, wenn warme Zutaten benutzt werden.
6. Die Kanne mit dem Messersatz an der Motoreinheit befestigen, dabei das Offen-Symbol des Messersatzes zur Markierung ▲ an der Motoreinheit ausrichten.
7. Mit dem Uhrzeigersinn drehen bis sich das Geschlossen-Symbol des Messersatzes am Symbol ▲ an der Motoreinheit befindet. **Hinweis:** Das Gerät startet nur, wenn alle Teile korrekt angebracht wurden.
8. Den Netzstecker in eine Steckdose stecken.
9. Um das Gerät einzuschalten, den Funktionsdrehschalter auf Position **LO** oder **HI** drehen. Das Gerät niemals länger als 2 Minuten am Stück betreiben. Vor dem erneuten Einsatz den Motor einige Minuten abkühlen lassen.
10. Um weitere Zutaten hinzuzugeben, den Deckel (1) abnehmen und durch die Öffnung im Kannendeckel einfüllen.
11. Den Funktionsdrehschalter nach abgeschlossener Arbeit auf Position **OFF** setzen.
12. Die Kanne mit dem Messersatz von der Motoreinheit abschrauben und den Inhalt in einen anderen Behälter gießen.

Pflege und Wartung

- **Hinweis:** Vor der Reinigung immer den Netzstecker aus der Steckdose ziehen und sicherstellen, dass der Funktionsdrehschalter auf **OFF** steht.
- Die Motoreinheit **niemals** in Wasser tauchen. Stattdessen mit einem leicht befeuchteten Tuch reinigen. Ein sanftes Reinigungsmittel verwenden, keine scharfen Chemikalien oder Reinigungslösungen.
- Bei Handhabung und Reinigung der Messer vorsichtig vorgehen. Die Messerklingen sind sehr scharf.
- Die übrigen Teile mit warmem Wasser und etwas Spülmittel abwaschen. Der Behälter und der Deckel sind spülmaschinenfest, in den oberen Korb legen. Die Messersätze **nicht** in der Spülmaschine reinigen.
- Alternativ die Kanne/den Behälter mit Wasser füllen, einen der Messersätze montieren, die Kanne/den Behälter auf der Motoreinheit befestigen und den Funktionsdrehschalter auf **PULSE** setzen.
- Die Gummidichtungen der Messersätze (6 und 15) können für die Reinigung abgenommen werden, dabei und bei der erneuten Montage vorsichtig sein, die Messer sind sehr scharf.
- Die Teile sorgfältig abwaschen und abtrocknen.

Technische Daten

Betriebsspannung	220–240 V AC, 50 Hz, Klasse II
Leistungsaufnahme	300 W
Kanne	750 ml
Max. Betriebsdauer	2 Minuten Dauerbetrieb, dann den Motor abkühlen lassen

SVERIGE

KUNDTJÄNST	Tel: 0247/445 00 Fax: 0247/445 09 E-post: kundservice@clasohlson.se
INTERNET	www.clasohlson.se
BREV	Clas Ohlson AB, 793 85 INSJÖN

NORGE

KUNDESENTER	Tlf.: 23 21 40 00 Faks: 23 21 40 80 E-post: kundesenter@clasohlson.no
INTERNETT	www.clasohlson.no
POST	Clas Ohlson AS, Postboks 485 Sentrum, 0105 OSLO

SUOMI

ASIAKASPALVELU	Puh: 020 111 2222 Sähköposti: asiakaspalvelu@clasohlson.fi
INTERNET	www.clasohlson.fi
OSOITE	Clas Ohlson Oy, Maistraatinportti 4 A, 00240 HELSINKI

GREAT BRITAIN

CUSTOMER SERVICE	Contact number: 020 8247 9300 E-mail: customerservice@clasohlson.co.uk
INTERNET	www.clasohlson.co.uk
POSTAL	10 – 13 Market Place Kingston Upon Thames Surrey KT1 1JZ

DEUTSCHLAND

KUNDENSERVICE	Unsere Homepage www.clasohlson.de besuchen und auf Kundenservice klicken.