OBH NORDICA

Type 6501

draught master™

Carlsberg®

Viktiga tillägg till bruksanvisningen

Kylning av minfatet

Kyl minifatet i 12 timmar i kylskåpet (6°C), placera minifatet i kylskåpets kallaste sektion. Efter att fatet placerats i anläggningen kyls det ned ytterligare ett par grader. Är ni osäker på kylskåpets temperatur, förvara gärna fatet i anläggningen 3-4 timmar. Om ölet är för varmt blir det för mycket skum vid upptappning. 1:a och 2:a glaset som tappas upp när man satt i ett nytt minifat ger alltid mer skum, vilket är helt naturligt.

I bruksanvisningen anges det 6-7 timmar, men detta har visat sig vara för kort nedkylningstid om kylskåpet endast håller 6-8°C.

Skölj gärna glaset i kallt vatten innan ni tappar upp. Det är viktigt att glaset är rent och en fördel att det är kylt.

Gummipackning

Gummipackningen skall sköljas i ljummet vatten innan bruk och efter varje byte av minifat.

Öppna fatölsanläggningen och vicka behållaren bakåt, se punkt 2 på sidan 4.

Ta bort locket till tryckbehållaren (2), se punkt 3 på sidan 4. Ta loss gummipackningen som är placerad inne i behållaren. Skölj packningen i ljummet vatten och skaka av den (skall ej torkas). Sätt tillbaka gummipackningen i behållaren.

Montering av minifat, punkt 5 på sidan 5

Innan slangen förs upp i behållaren bör den försiktigt böjas utåt en aning så att den lättare går ut genom tappkranen.

OBS! Tryck eller dra inte i den svarta ventilen, den kan då öppnas och öl kan rinna ut.

Tappkranens lock skall vickas uppåt och kragen *(se illustration)* på ventilens ovandel skall passas in i spåret på tappkranens insida och tryckas till.
Ett klick hörs när den är på plats.
Vik sedan ned tappkranens lock.

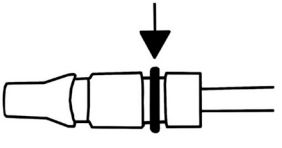

Under bruk

Så länge det finns öl i maskinen skall den <u>alltid</u> vara påslagen.

Apparaten avger ljud hela tiden den är påslagen. Dels ett konstant svagt ljud från fläkten till kylaggregatet och dels ett högre tillfälligt ljud då pumpen sätts igång för att bygga upp trycket (detta sker varje gång man tappat upp öl samt av och till under övrig tid då apparaten är i bruk).

Maskinen kan inte startas utan öl då strömbrytaren känner av om det finns ett minifat i behållaren eller inte.

Ett tips!

Om ni är flera i ett sällskap som dricker öl tillsammans och kommer att förbruka mer än ett (1 st) minifat, tänk då på att samtliga minifat som skall förbrukas måste kylas ner 12 timmar i kylskåp innan de skall användas i maskinen.

OBS! ovanstående är endast tillägg till bruksanvisningen, läs noggrant igenom <u>hela</u> bruksanvisningen.

Det kan vara svårt att öppna och stänga locket ordentligt med en hand. Vänligen se instruktionen nedan om hur du enkelt öppnar och stänger locket med båda händerna.

ATT STÄNGA LOCKET

Samtidigt vrider du locket medsols med din högra hand.

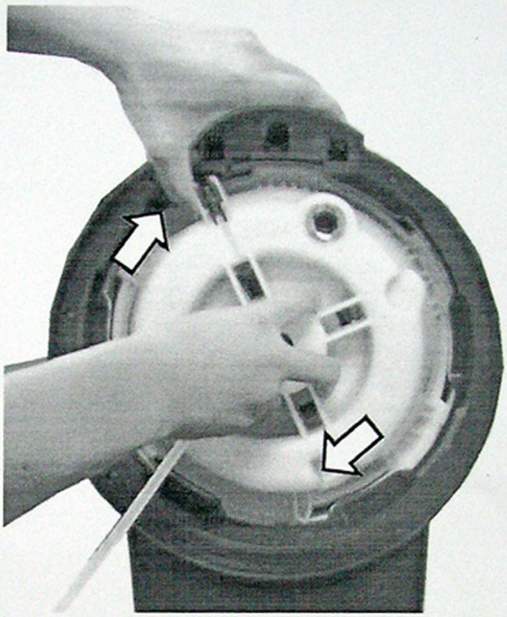

ATT ÖPPNA LOCKET

Samtidigt vrider du locket motsols med din högra hand.

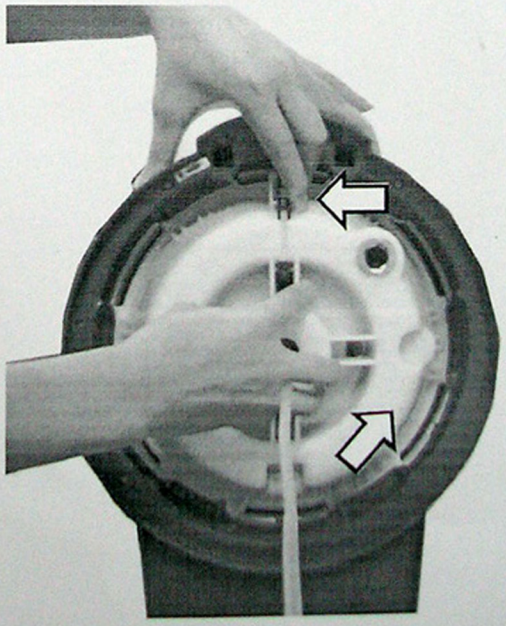

OBH Nordica Draught Master™

Innan användning
Innan fatölsanläggningen tas i bruk för första gången bör bruksanvisningen läsas grundligt och därefter sparas för framtida användning.

Denna fatölsanläggning är beräknad för utskänkning av fatöl i hemmet och bör ej andvändas i annan verksamhet.

Beskrivning
Fatölsanläggningen består av följande delar:

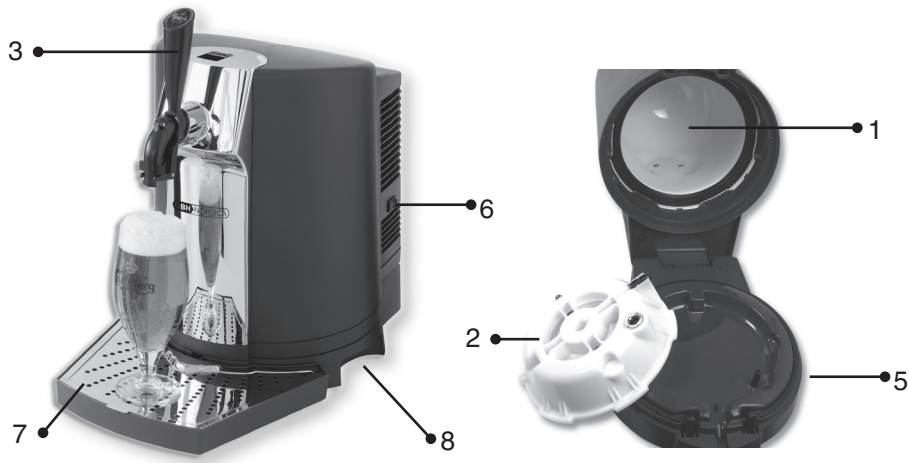

1) Behållare (aluminium)
2) Trycklock till behållare
3) Tappkran med handtag
4) Öppningsknappen för öppning av behållare (Syns ej på ill.)
5) Bas (med avbrytare)
6) Strömbrytare
7) Droppbricka med metallplatta
8) Bärhandtag

Viktigt! Fatölsanläggningen står under konstant tryck när den är ansluten (om minifat är monterat i anläggningen). Varning: Anläggningen väger relativt mycket (ca 12 kg) med fullt minifat. Se därför till att inte skaka eller tappa den. Anläggningen får heller inte utsättas för direkt solljus eller temperaturer över +30˚C. Anläggningen ska förvaras frostfritt.

Förberedelser
Fatölsanläggningen får inte lyftas i tappkranen utan ska lyftas i bärhandtagen (8) på sidorna.

Innan användning bör droppbrickan och metallplattan (7) sköljas i varmt vatten med lite diskmedel. Se till att båda delarna torkas noga innan användning. Själva höljet bör torkas av med en lätt fuktad trasa.

Fatölsanläggningen placeras på en stabil och plan yta. Den bör inte placeras i direkt solljus men måste placeras så att det är fri luftcirkulation runt omkring den.

Tappkranen med hantag (3) som levereras löst med fatölsanläggningen ska nu monteras. Under tappkranen sitter en liten skruv som först ska skruvas bort. Därefter kan hela tappkranen lätt klickas på anläggningens kromfront. Skruva sedan fast skruven under tappkranen igen för att försäkra att den sitter riktigt fast. Var noga med att inte skruva fast skruven för hårt.

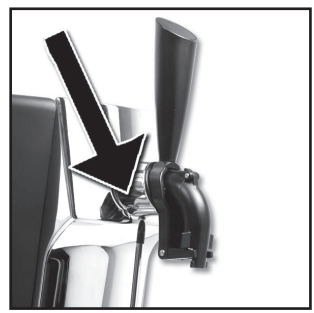

Innan montering av minifatet

Ta ur minifatet ur pappkartongen och låt den kylas i ett kylskåp eller i en hink med is eller kallt vatten. Det tar ca minst 6-7 timmar att kyla ner ett 20˚C varmt minifat i ett kylskåp till serveringstemperatur. Se till att ta bort pappkartongen då denna fördröjer nedkylningen.

Ölet ska ha en temperatur på ca 4-6˚C när minifatet placeras i fatölsanläggningen. Om temperaturen är för hög riskerar ölet att skumma för mycket.

Montering av minifat

VIKTIGT! Endast original Draught Master™ minifat får användas till fatölsanläggningen. Om andra minifat används gäller ej reklamationsrätten.

Kontrollera alltid sista förbrukningsdatum som anges på minifatet. Använd aldrig ett minifat där förbrukningsdatumet har gått ut. Hållbarheten är ca 6 månader för oöppnat minifat och ca 21 dagar för öppnat minifat om det har förvarats i fatölsanläggningen och anläggningen varit ansluten. Placera aldrig ett tidigare öppnat minifat i anläggningen.

Innan fatölsanläggningen öppnas är det viktigt att försäkra sig om att strömmen till anläggningen är bruten. Stäng av apparaten med strömbrytaren (6).

1. När minifatet ska placeras i fatölsanläggningen trycker man på öppningsknappen (4) för öppning av anläggningen

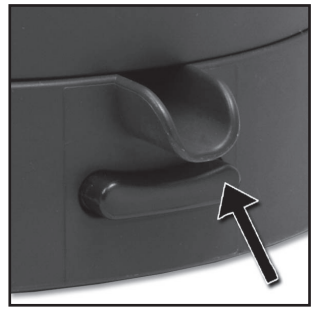

2. Fatölsanläggningens behållare vickas bakåt tills den vilar på bänkytan.

3. Ta bort locket på tryckbehållaren (2) genom att vrida det moturs.

4. Placera minifatet i behållaren (den svarta plastkragen ska vändas utåt).

5. Ta bort skyddshatten på minifatets svarta plastkrage och dra ut slangen. Slangen förs igenom hålet i mitten av trycklocket. Det är viktigt att hela slangen förs genom locket.

6. Locket placeras nu i behållaren enligt illustrationen. Locket får inte placeras på annat sätt än så som visas på illustrationen, då slangen kan skadas. Skruva fast locket på behållaren genom att vrida det medurs.

7. Tappkranen (3) öppnas enligt illustrationen.

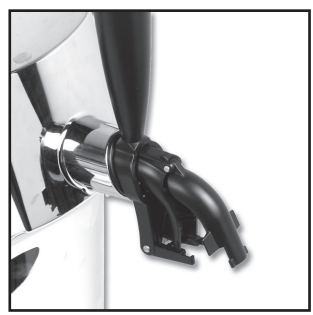

8. Applicera slangen in i hålet på behållarens kromfront.

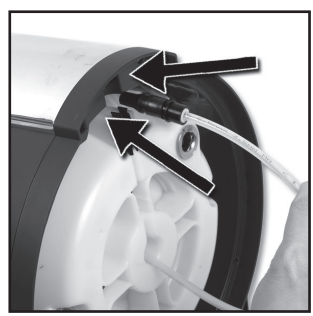

9. Slangens ventil förs ut till tappkranens öppning och fästes där. Tappkranen stängs igen. Se till att slangen inte sitter för spänt så att den kan skadas.
Viktigt: Placera alltid slangen i utrymmet i botten av trycklocket då denna aktiverar avbrytaren i fatölsanläggningens bas (5).

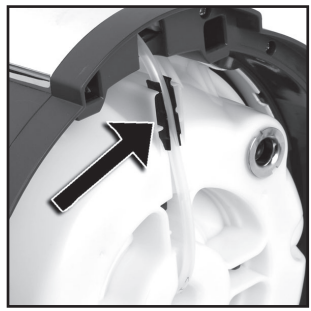

Därefter stängs behållaren genom att vicka tillbaka den. Ett klick bekräftar när behållaren stängs. Nu är fatölsanläggningen färdig att använda.

Sätt i kontakten och starta apparaten med strömbrytaren (6). Pumpen i fatölsanläggningen börjar nu bygga upp ett tryck i apparatens kompressor. Det låter så länge trycket byggs upp (ca 2 minuter vid fullt minifat). När trycket är uppbyggt slutar anläggningen att låta och det kan nu serveras öl från fatölsanläggningen.

Viktigt! Om det redan sitter ett minifat i fatölsanläggningen och anläggningen därmed står under tryck ljuder ett visslande ljud när öppningsknappen aktiveras. Detta är normalt och inte ett tecken på att apparaten är defekt. Vänta med att vrida på trycklocket tills ljudet har upphört.

Servering av öl

För att få det perfekta glaset fatöl är det viktigt att glaset är helt rent (inga orenheter eller diskmedelsrester). Glaset hålls under kranen och vinklas lite för att få det perfekta skummet.

Öppna tappkranen helt och fyll glaset upp till kanten.

OBSERVERA!
Vid tappning trycks handtaget försiktigt framåt. Handtaget får **inte** forceras/tryckas över tappkranens naturliga stoppunkt.

Utbyte av minifatet
När minifatet är tomt bör det avlägsnas. Detta görs på följande sätt:

Stäng av apparaten med strömbrytaren, det är viktigt att försäkra sig om att strömmen till fatölsanläggningen är bruten innan anläggningen öppnas.

Tryck på öppningsknappen (4) för att öppna fatölsanläggningen. Trycket i behållaren släpper när behållaren lyfts och därmed hörs ett visslande ljud. Trycklocket får inte tas av innan trycket i behållaren är helt utjämnat (ca 10 sek efter öppningsknappen har aktiverats).

1. Fatölsanläggningens behållare vickas bakåt tills den vilar på bänkytan.

2. Ta bort trycklocket (2) genom att vrida det moturs.

3. Ta bort det tomma minifatet som är helt hoppressat på grund av trycket i behållaren.

4. Placera det nya minifatet i behållaren (den svarta plastkragen ska vändas utåt).

5. Ta bort skyddshatten på minifatets svarta plastkrage och ta ur slangen. Slangen förs igenom hålet i mitten av trycklocket. Det är viktigt att hela slangen förs igenom trycklocket.

6. Trycklocket placeras nu i behållaren som visat på illustrationen. Trycklocket får inte placeras på annat sätt än som visas i illustrationen då slangen annars kan skadas. Skruva fast trycklocket på behållaren genom att vrida det medurs.

7. Tappkranen öppnas så som visas i illustrationen.

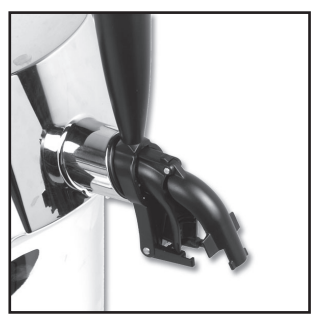

8. För slangen in i hålet i behållarens kromfront.

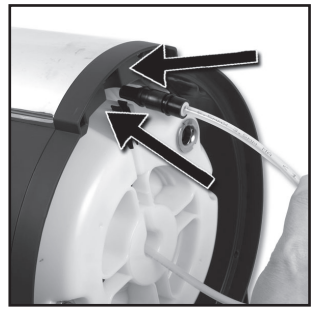

9. Slangens ventil förs helt ut till tappkranens öppning och fästes där. Tappkranen stängs igen. Se till att slangen inte sitter för spänt så att den kan skadas. Placera slangen i skåran i botten av trycklocket.

Därefter stängs behållaren genom att vicka tillbaka den. Ett klick bekräftar när behållaren stängs. Nu är fatölsanläggningen färdig att använda.

Sätt i kontakten. Starta fatölsanläggningen med strömbrytaren (6). Som nämnt tidigare börjar pumpen i anläggningen att bygga upp ett tryck i apparaten och står därför och låter så länge trycket byggs upp (ca 2 min vid fullt minifat). När trycket är uppbyggt slutar anläggningen att låta och det kan nu serveras öl från fatölsanläggningen.

Viktigt! Minifatet får inte tas ur fatölsanläggningen innan den är tömd. Om det ändå skulle bli nödvändigt att ta ur ett inte helt tömt minifat (t ex om ölet blivit för gammalt), bör man öppna tappkranen tills det inte längre rinner öl ur kranen. Därefter kan minifatet tas ur anläggningen och ett nytt sättas i.

Kassering/Återvinning av tomt minifat
Vi rekommenderar att återvinning av minifat sker i plaståtervinningscontainer. Kartongen återvinns i kartongåtervinningscontainer.

Rengöring av fatölsanläggningen
Fatölsanläggningen bör rengöras regelbundet samt när det sätts i ett nytt minifat. Därutöver bör man rengöra droppbricka och metallplattan efter varje användning.

Innan rengöring stängs fatölsanläggningen av och kontakten dras ur. Använd aldrig starka rengöringsmedel, skurpulver eller liknande, de kan skada de ut- och invändiga ytorna. Följande delar kan rengöras med en fuktig trasa och ev lite diskmedel:

Utvändiga ytor
Tappkranen med handtag
Droppbricka
Metallplattan till droppbrickan

Det är viktigt att rengöra fatölsanläggningens packningar med jämna mellanrum för att undvika att damm eller smuts förstör packningarna. Packningarna är placerade i anläggningens bas (5) i trycklocket samt i kanten av aluminiumbehållaren. Packningarna rengörs med en fuktig trasa och eventuellt lite diskmedel.

Apparatens aluminiumbehållare rengörs med en fuktig trasa och lite diskmedel. Behållaren får INTE fyllas med vatten då den kan förstöras av detta. Använd aldrig starka rengöringsmedel, skurpulver e d till rengöring av behållaren.

VIKTIGT! Fatölsanläggningen får inte nedsänkas i vatten eller andra vätskor. Undvik också att det kommer in vatten i ventilationsöppningarna på baksidan av anläggningen.

Ventilationsöppningarna på baksidan av fatölsanläggningen torkas fria från damm med en torr trasa. Man kan också dammsuga ventilationsöppningarna med en dammsugare på låg sugeffekt.

Fatölsanläggningens funktion
För att kunna hålla optimal temperatur på ölet måste fatölsanläggningen var konstant ansluten. När anläggningen är på avger den ett visst ljud i samband med avkylning av minifatet samt för att kunna upprätthålla ett tryck i aluminiumbehållaren.
Kylning: När fatölsanläggningen kyler uppstår ett svagt ljud från ventilationen.

Upprätthållande av tryck: Fatölsanläggningen är utrustad med en pump som ser till att upprätthålla korrekt tryck i behållaren. Det är nödvändigt att upprätthålla trycket i behållaren för att kunna tappa upp öl samt för att försäkra optimal kvalitet på ölet. Pumpen aktiveras i tre situationer:

- När man sätter i ett nytt minifat: Pumpen börjar bygga upp tryck i behållaren och detta pågår i ca 2 minuter vid fullt minifat.

- När det tappas öl: i samband med upptappning av öl faller trycket i behållaren och pumpen aktiveras kort, därefter är trycket återetablerat.

- När fatölsanläggningen är i ”stand-by” (dvs när det inte tappas öl): För att försäkra optimal kvalitet på ölet är det viktigt att upprätthålla rätt tryck i behållaren. Pumpen aktiveras därför med jämna mellanrum (i ca 1 minut åt gången).

Felsökning / Trouble shooting

Fel	Möjlig orsak	Lösning
Fatölsanläggningen fungerar inte.	Ström saknas.	Sätt i kontakten och starta med strömbrytaren.
Det går inte att tappa öl.	Ström saknas.	Kontrollera anslutningen.
	Inget tryck i behållaren.	Fatölsanläggningen öppnas som beskrivs under punkt ”Montering av minifat”. När avbrytaren i basen 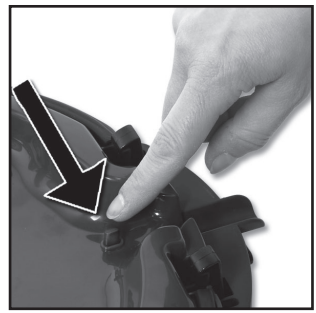 trycks ner, ska pumpen starta. Om så inte är fallet, bör alla packningar ses över.
	Trycklocket saknas.	Sätt dit trycklocket som beskrivet.
	Defekt Minifat.	De synliga delarna får inte vara skadade, och den svarta delen ska ha slang och ventil.
	Minifatet är inte monterat på packningen i trycklocket.	Tryck minifatet i botten på trycklocket.
Ölet skummar för mycket.	Ölet är för varmt. Den ideala temperaturen för ölet är 4-6˚C.	Låt minifatet stå i apparaten tills ölet har den rätta temperaturen (kontrollera emellanåt om ölet har uppnått rätt temperatur), då skummar inte ölet så mycket.
	Minifatet har ruskats innan det har monterats i anläggningen.	Låt apparaten stå tills ölet slutat skumma.
	Minifatet är tomt.	Byt ut det tomma minifatet mot ett nytt.

Ölet rinner för långsamt ur tappkranen.	För lite tryck i behållaren. Slangen är defekt.	Kontrollera brytaren i basen. Kompressorn skall alltid starta när den trycks ner. Kontrollera slangen och se om den är skadad.
Apparaten har byggt upp ett tryck men det kommer inget öl i slangen	Det är något fel på minifatet.	Byt ut minifatet mot ett nytt där det är inköpt.
Pumpen går oregelbundet.	För lite tryck i behållaren beroende på defekt pump eller otäta packningar.	Kontrollera alla packningar och rengör dessa.
Anläggningen kan inte bygga upp trycket i behållaren.	Defekt pump eller otäta packningar.	Kontrollera alla packningar och rengör dessa.
Ölet smakar inte gott.	Ölet har blivit för gammalt. Se hållbarhet på minifatet.	Byt ut minifatet mot ett nytt. Innan minifatet tas ut ur apparaten bör man aktivera handtaget på tappkranen tills det inte längre rinner öl ur kranen. Därefter kan minifatet tas ur apparaten och bytas mot ett nytt. Detta görs som beskrivet under ”Utbyte av minifat”.

Var uppmärksam på att om strömmen har varit bruten till fatölsanläggningen påverkar detta ölets temperatur och ölet riskerar att bli varmt. Anslut apparaten och vänta till minifatet har kylts ner till rätt temperatur. Prova emellanåt och se om ölet har uppnått rätt temperatur. Om ölet är för varmt skummar det mycket vid tappning. Det tar ca 30 timmar att kyla ner ett minifat som har en temperatur på ca 22˚C till ca 5˚C i fatölsanläggningen. Obs skall inte förväxlas med tiden att kyla ner ett minifat i kylskåpet.

Byte av delar

Fatölsanläggningen är konstruerad så att man själv enkelt kan byta ut vissa delar, om dessa skulle bli defekta. Detta gäller pumpen samt diverse packningar. Kontakta OBH Nordica på telefon 08-445 79 00 eller www.obhnordica.se för ytterligare upplysningar samt utskick av servicepaket.

Säkerhetsföreskrifter

1. Läs noga igenom bruksanvisningen innan användning och spar den till senare tillfälle.
2. Anslut endast apparaten till 230V växelström och använd apparaten endast till det den är avsedd för.
3. Dra alltid ur kontakten när apparaten inte är i bruk.
4. Fatölsanläggningen får inte nedsänkas i vatten eller andra vätskor.

5. Fatölsanläggningen får inte användas av barn och unga under 18 år samt berusade eller psykiskt instabila personer.
6. Elapparater är inga leksaker och bör därför alltid placeras utom barns räckvidd. Barn kan inte alltid förstå och värdera möjliga risker, därför är det bra att lära dom ansvar runt elektriska apparater.
7. Se till att sladden inte hänger fritt ned från bänken.
8. Ställ aldrig apparaten på eller i närheten av kokplattor, öppen eld eller liknande.
9. Kontrollera alltid apparat, sladd och kontakt innan användning. Om sladden skadats måste den bytas av tillverkaren, legitimerad serviceverkstad eller en behörig person för att undvika fara.
10. Extra skydd kan erhållas genom installation av en jordfelsbrytare med en märkström av 30 mA. Kontakta en auktoriserad elektriker.
11. Apparaten är endast för privat bruk.
12. Om produkten används till annat än den är till för, eller används utan att respektera bruksanvisningen bär användaren själv ansvaret för eventuella följder. Eventuella skador på produkten därav täcks inte av reklamationsrätten.

Kassering av förbrukad apparatur

Enligt lag ska elektriska och elektroniska apparater insamlas och delar av apparaterna återvinnas. Elektriska och elektroniska apparater märkt med symbolen för avfallshantering ska kasseras på en kommunal återvinningsstation.

Reklamationsrätt

Reklamationsrätt enligt gällande lag. Maskinstämplat kassakvitto skall bifogas vid eventuell reklamation. Vid reklamation skall apparaten lämnas in där den är inköpt.

OBH Nordica Sweden AB
Box 58
163 91 Spånga
Tfn 08-445 79 00
www. obhnordica.se

Tekniska data

OBH Nordica 6501
230V, 50Hz
80 watt
Kapacitet 5 liter
Upprätthåller en temperatur på 4-6˚C (förutsätter att man sätter i ett redan kylt minifat).

CE

Rätt till löpande ändringar och förbättringar förbehålles.

OBH NORDICA

DK/LHJ/6501/0206