MP3/Mobile Phone Speaker

Art.no 38-3986 Model 918380 (S020)

Please read the entire instruction manual before using and save it for future use. We apologise for any text or photo errors and any changes of technical data. If you have any questions concerning technical problems please contact our Customer Service Department.

Safety

- Never expose the product to fire as this will damage the product.
- Do not store the appliance in extremely cold or warm environments.
- Never dismantle the appliance.
- Never let children play with the product.
- Do not expose the product to dampness or moisture.

Product description

Conveniently compact speaker with impressive sound for its size. Perfect for those who wish to listen to music wherever they are. 3.5 mm aux-in for MP3 players, computers, mobiles, etc. Comes with cable tidy and connectors for Micro USB, Samsung M20, Samsung S20 and Sony Ericsson Fastport. Charges via USB.

Parts and functions

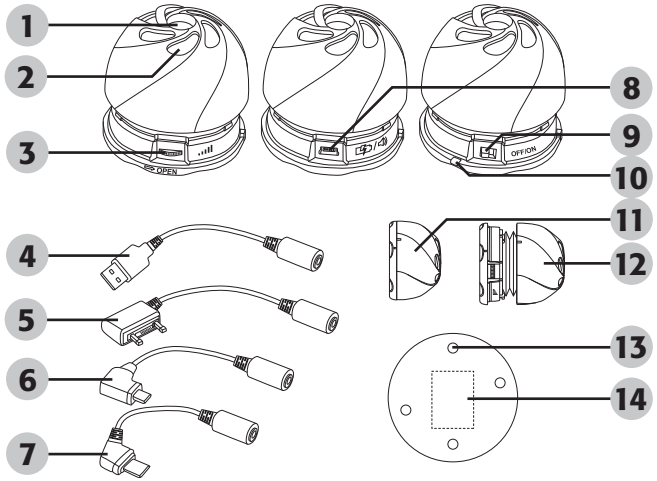

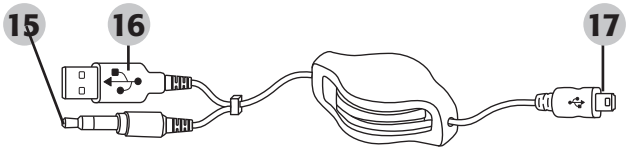

1. Loudspeaker
2. Decorative hole
3. Volume control
4. Samsung M20 cable
5. Sony Ericsson Fastport cable
6. Micro USB cable
7. Samsung S20 cable
8. Mini-USB port
9. Power switch
10. Power indicator
11. Closed mode
12. Open mode
13. Rubber feet
14. Rechargeable battery
15. 3.5 mm stereo plug
16. USB connector
17. Mini-USB connector

Operation

Opening the speaker

1. Twist the shell in the direction of the arrow.

Closing the speaker

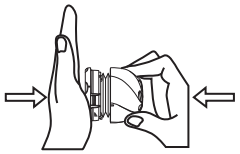

1. Hold the unit in your left hand and grip the shell with your right hand.
2. Press the shell in towards the baseplate.
3. Rotate the shell clockwise until the markings line up with each other.

Charging

1. Connect the mini USB connector to the outlet on the speaker.
2. Connect the other end to with the USB connector to your computer.

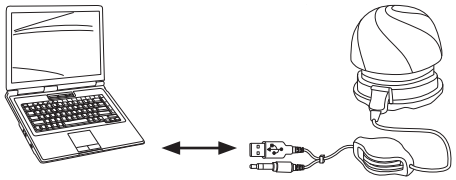

Connections

1. Connect the 3.5 mm stereo plug to the headphone outlet on the device you wish to use (MP3 player, mobile phone, computer etc.).
2. Connect the mini USB connector to the outlet on the speaker.
3. Set the switch on the speaker to **ON**.
4. Adjust the volume using the volume control.

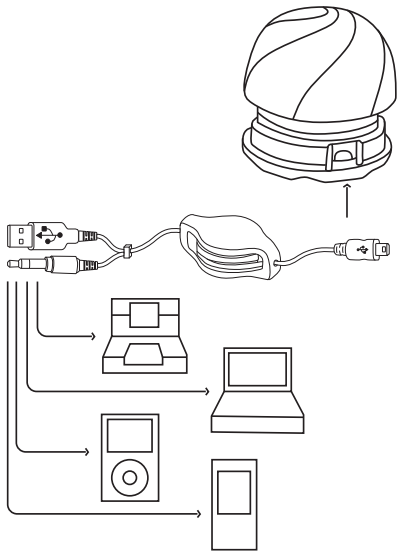

Care and maintenance

Clean the product by wiping it with a soft dry cloth.
Never use solvents or abrasive cleaning agents.

Disposal

Follow local ordinances when disposing of this product. If you are unsure of how to dispose of this product, please contact your local authority.

Specifications

Size	Diameter 55 mm, height 36.5 mm
Weight	56 g
Power	1.7 W
Operating temperature	0 °C to 40 °C
Charging voltage	5 V +/- 0.5 V
Frequency response	280 Hz – 16 kHz

Högtalare för mobil/MP3

Art.nr 38-3986 Model 918380 (S020)

Läs igenom hela bruksanvisningen före användning och spara den sedan för framtida bruk. Vi reserverar oss för ev. text- och bildfel samt ändringar av tekniska data. Vid tekniska problem eller andra frågor, kontakta vår kundtjänst.

Säkerhet

- Låt aldrig apparaten komma i kontakt med eld då det kan leda till personlig skada.
- Använd inte apparaten i extremt varma eller kalla temperaturer.
- Demontera aldrig apparaten.
- Låt aldrig barn leka med apparaten.
- Låt aldrig apparaten komma i kontakt med fukt eller väta.

Produktbeskrivning

Liten och smidig högtalare med imponerande ljudåtergivning trots sin storlek. Perfekt för dig som vill ha musiken med dig vart du än är. 3,5 mm anslutning för exempelvis MP3-spelaren, datorn eller mobiltelefonen. Levereras med sladdvinda samt anslutningskontakter för micro-USB, Samsung M20, Samsung S20 och Sony Ericsson Fastport. Laddas via USB.

Delar och funktioner

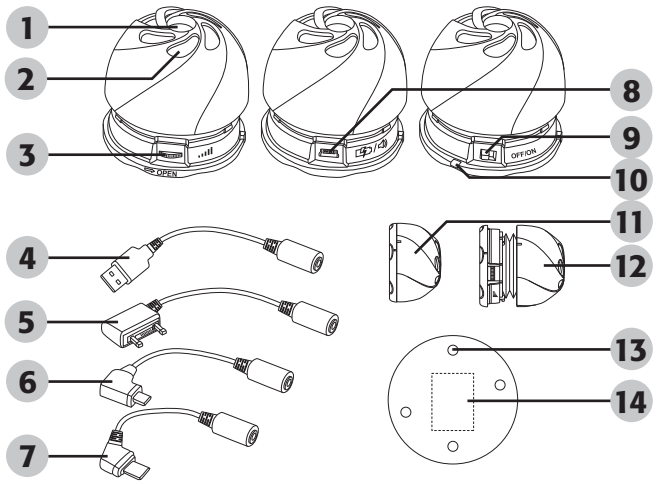

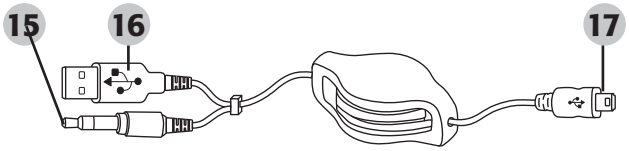

1. Högtalare
2. Dekorationshål
3. Volymkontroll
4. Samsung M20-kabel
5. Sony Ericsson Fastport-kabel
6. Micro-USB-kabel
7. Samsung S20-kabel
8. Mini-USB-port
9. Strömkopplare
10. Strömindikator
11. Stängt läge
12. Öppet läge
13. Gummifötter
14. Uppladdningsbart batteri
15. 3,5 mm ljudkontakt
16. USB-kontakt
17. Mini-USB-kontakt

Användning

Öppna högtalaren

1. Vrid skalet i pilens riktning.

Stänga högtalaren

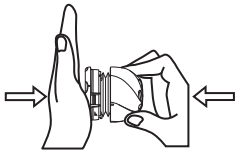

1. Håll apparaten mot vänsterhanden och greppa skalet med högerhanden.
2. Tryck in skalet mot bottenplattan.
3. Rotera skalet medurs så att markeringarna överrensstämmer i linje med varandra.

Laddning

1. Anslut mini-USB-kontakten till uttaget på högtalaren.
2. Anslut den andra änden med USB-kontakt till datorn.

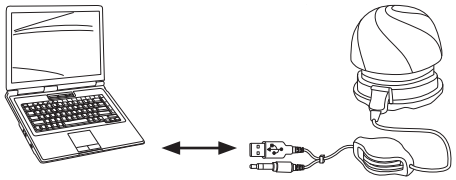

Anslutning

1. Anslut 3,5 mm stickproppen till uttaget för hörlurar på enheten du vill använda (MP3-spelare, mobiltelefon, dator etc.).
2. Anslut mini-USB-kontakten till uttaget på högtalaren.
3. Sätt strömbrytaren på högtalaren till läge **ON**.
4. Justera volymen med volymkontrollen.

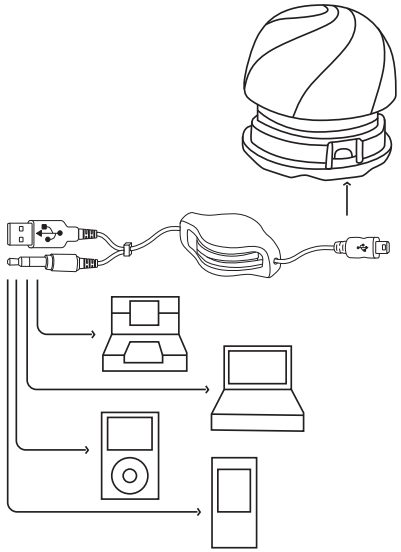

Skötsel och underhåll

Vid behov, torka av produkten med en torr mjuk trasa.
Använd aldrig lösningsmedel eller slipande rengöringsmedel.

Avfallshantering

När du ska göra dig av med produkten ska detta ske enligt lokala föreskrifter. Är du osäker på hur du ska gå tillväga, kontakta din kommun.

Specifikationer

Storlek	Diameter 55 mm, höjd 36,5 mm
Vikt	56 g
Effekt	1,7 W
Användningstemperatur	0–40 °C
Laddspänning	5 V +/- 0,5 V
Frekvensomfång	280 Hz – 16 kHz

Høyttaler for mobil/mp3

Art.nr 38-3986 Modell 918380 (S020)

Les bruksanvisningen nøye før produktet tas i bruk, og ta vare på den for framtidig bruk. Vi reserverer oss mot ev. tekst- og bildefeil, samt forandringer av tekniske data. Ved tekniske problemer eller spørsmål, ta kontakt med vårt kundesenter.

Sikkerhet

- La aldri høyttaleren komme i kontakt med flammer. Det kan føre til personskader.
- Høyttaleren bør ikke oppbevares ved ekstremt kalde eller varme temperaturer.
- Høyttaleren må ikke demonteres.
- La aldri barn leke med høyttaleren.
- Høyttaleren må ikke komme i kontakt med væsker eller fuktighet.

Produktbeskrivelse

Liten og enkel høyttaler med en imponerende lydgjengivelse. Super for deg som vil ha musikken med deg overalt. 3,5 mm tilkobling for f.eks. mp3-spiller, datamaskin eller mobiltelefon. Leveres med ledningsvinde og kontakter for Micro usb, Samsung M20, Samsung S20 og Sony Ericsson Fastport. Lades via usb.

Deler og funksjoner

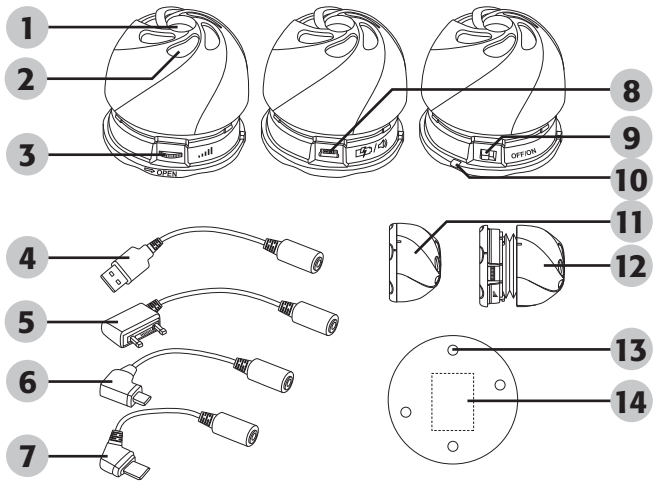

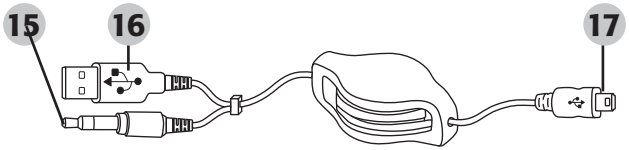

1. Høyttaler
2. Dekorasjonshull
3. Volumkontroll
4. Samsung M20-kabel
5. Sony Ericsson Fastport-kabel
6. Micro usb-kabel
7. Samsung S20-kabel
8. Mini-usb-port
9. Strømbryter
10. Strømindikator
11. Lukket posisjon
12. Åpen posisjon
13. Gummiføtter
14. Ladbart batteri
15. 3,5 mm lydkontakt
16. Usb-kontakt
17. Mini-usb-kontakt

Bruk

Åpne høyttaleren

1. Drei dekselet i pilens retning.

Lukke høyttaleren

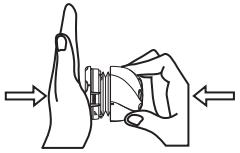

1. Hold høyttaleren mot venstre-hånden og ta tak i dekselet med høyrehånden.
2. Trykk dekselet inn mot bunnplaten.
3. Drei dekselet medurs slik at markeringene står rett ovenfor hverandre.

Lading

1. Usb-minikontakten kobles til høyttalerens uttak.
2. Den andre enden kobles til pc-ens usb-port.

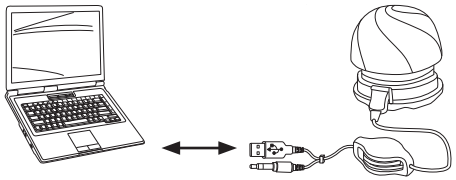

Tilkobling

1. 3,5 mm's kon-takten kobles til uttaket for headset på enheten hvis du ønsker å bruke (mp3-spiller, mobil-telefon, datamas-kin etc.).
2. Usb-minikontakten kobles til høyttale-rens uttak.
3. Still høyttalerens strømbryter på **ON**.
4. Juster volumet med volum-kontrollen.

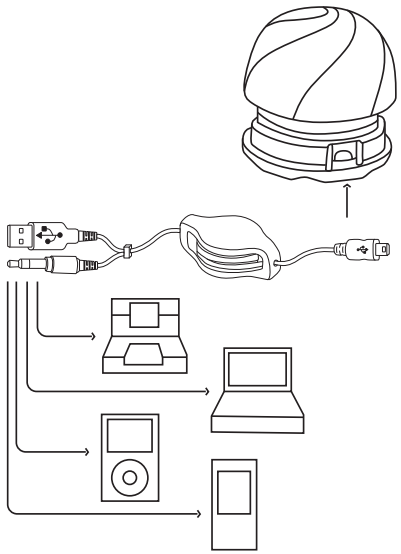

Stell og vedlikehold

Ved rengjøring av apparatet, bruk en tørr, myk klut.
Bruk aldri slipende rengjøringsmidler eller sterke løsemidler.

Avfallshåndtering

Når produktet skal kasseres, må det skje i henhold til lokale forskrifter.
Ved usikkerhet, ta kontakt med lokale myndigheter.

Spesifikasjoner

Størrelse	Diameter = 55 mm, høyde = 36,5 mm
Vekt	56 g
Effekt	1,7 Watt
Brukstemperatur	0 °C – 40 °C
Ladespenning	5 V +/- 0,5 V
Frekvensomfang	280 Hz – 16 kHz

Kaiutin matkapuhelimille ja mp3-soittimille

Tuotenumero 38-3986 Malli 918380 (S020)

Lue käyttöohje ennen tuotteen käyttöönottoa ja säilytä se tulevaa tarvetta varten. Pidätämme oikeuden teknisten tietojen muutoksiin. Emme vastaa mahdollisista teksti- tai kuvavirheistä. Jos laitteeseen tulee teknisiä ongelmia, ota yhteys myymälään tai asiakaspalveluun.

Turvallisuus

- Älä altista laitetta tulelle, sillä se saattaa johtaa henkilövahinkoihin.
- Älä käytä laitetta äärimmäisen kylmässä tai kuumassa lämpötilassa.
- Älä pura laitetta.
- Älä koskaan anna lasten leikkiä laitteella.
- Älä altista laitetta kosteudelle tai nesteille.

Tuotekuvaus

Pienessä ja näppärässä kaiuttimessa on koostaan huolimatta erittäin hyvä äänentoisto. Erinomainen tapa viedä musiikkisi mukaan kaikkialle. 3,5 mm:n liitäntä esim. mp3-soittimelle, tietokoneelle tai matkapuhelimelle. Mukana johtokela ja seuraavat liittimet: Micro USB, Samsung M20, Samsung S20 ja Sony Ericsson Fastport. Ladataan usb:n kautta.

Osat ja toiminnot

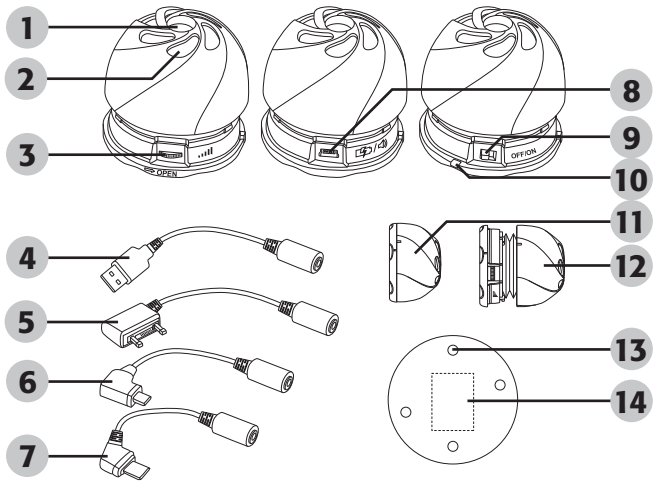

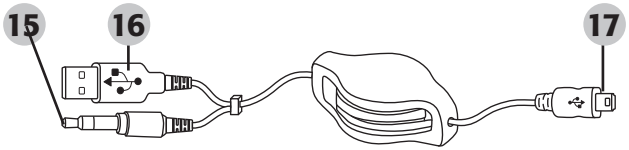

1. Kaiutin
2. Koristereikä
3. Äänenvoimakkuuden säätö
4. Samsung M20 -kaapeli
5. Sony Ericsson Fastport -kaapeli
6. Micro USB -kaapeli
7. Samsung S20 -kaapeli
8. Mini-usb -liitäntä
9. Virtakatkaisin
10. Virran merkkivalo
11. Laite suljettuna
12. Laite avoinna
13. Kumijalat
14. Ladattava akku
15. 3,5 mm:n ääniliitäntä
16. Usb-liitin
17. Mini-usb -liitin

Käyttö

Kaiuttimen avaaminen

1. Kierrä kuorta nuolen suuntaan.

Kaiuttimen sulkeminen

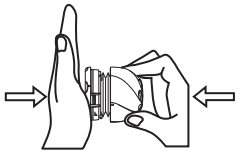

1. Pidä laitetta vasemmassa kädessä ja ota kiinni kuoresta oikealla kädellä.
2. Paina kuori pohjalevyä kohti.
3. Pyöritä kuorta myötäpäivään, kunnes merkinnät ovat kohdakkain.

Lataus

1. Liitä mini-usb-liitin kaiuttimen liitäntään.
2. Liitä johdon toinen pää tietokoneen usb-liitäntään.

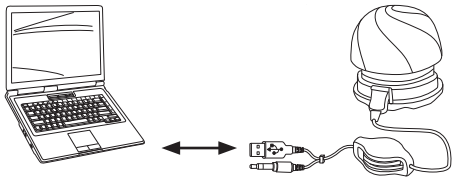

Liittäminen

1. Liitä 3,5 mm:n pistoke musiikkilaitteen (mp3-soitin, matkapuhelin tai tietokone) kuulokeliitäntään.
2. Liitä mini-usb-liitin kaiuttimen liitäntään.
3. Aseta kaiuttimen virtakytkin **ON**-asentoon.
4. Säädä äänenvoimakkuus sopivaksi.

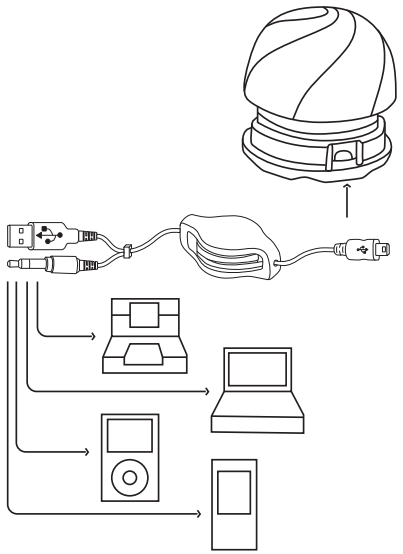

Huolto ja ylläpito

Puhdista laite tarvittaessa pyyhkimällä se pehmeällä ja kuivalla liinalla. Älä käytä hiovia puhdistusaineita tai liuottimia.

Kierrätys

Kierrätä tuote asianmukaisesti, kun poistat sen käytöstä. Tarkempia kierrätysohjeita saat kuntasi jäteneuvonnasta.

Tekniset tiedot

Mitat	Halkaisija 55 mm, korkeus 36,5 mm
Paino	56 g
Teho	1,7 W
Käyttölämpötila	0 °C...40 °C
Latausjännite	5 V +/- 0,5 V
Taajuusalue	280 Hz – 16 kHz

EXIBEL®