18-3629/41-1379

Cocraft®

LXC

LITHIUM XROSS CONNECT

18V LITHIUM SERIES

BATTERY CHARGER 18 V

LXC QC18

Important:
Read the entire instruction manual carefully and make sure that you fully understand it before you use the equipment. Keep the manual for future reference.

Viktig information:
Läs hela bruksanvisningen noggrant och försäkra dig om att du har förstått den innan du använder utrustningen. Spara bruksanvisningen för framtida bruk.

Viktig informasjon:
Les disse anvisningene nøye og forsikre deg om at du forstår dem, før du tar produktet i bruk.Ta vare på anvisningene for seinere bruk.

Tärkeää tietoa:
Lue nämä ohjeet huolellisesti ja varmista että olet ymmärtänyt ne, ennen kuin alat käyttää laitetta. Säilytä ohjeet myöhempää tarvetta varten.

Wichtiger Hinweis:
Vor Inbetriebnahme die komplette Bedienungsanleitung sorgfältig durchlesen und aufbewahren.

ENGLISH

SVENSKA

NORSK

SUOMI

DEUTSCH

Ver. 20180118
Original instructions
Bruksanvisning i original
Originalbruksanvisning
Alkuperäinen käyttöohje
Original Bedienungsanleitung

Art.no
18-3629/41-1379

Model
FC30-1802800

SVERIGE

Kundtjänst	tel: 0247/445 00 fax: 0247/445 09 e-post: kundservice@clasohlson.se
Internet	www.clasohlson.se
Post	Clas Ohlson AB, 793 85 INSJÖN

NORGE

Kundesenter	tlf.: 23 21 40 00 faks: 23 21 40 80 e-post: kundesenter@clasohlson.no
Internett	www.clasohlson.no
Post	Clas Ohlson AS, Postboks 485 Sentrum, 0105 OSLO

SUOMI

Asiakaspalvelu	puh.: 020 111 2222 sähköposti: info@clasohlson.fi
Internet	www.clasohlson.fi
Osoite	Clas Ohlson Oy, Kaivokatu 10 B, 00100 HELSINKI

UNITED KINGDOM

Customer Service	Contact number: 020 8247 9300 E-mail: customerservice@clasohlson.co.uk
Internet	www.clasohlson.co.uk
Postal	10 – 13 Market Place Kingston Upon Thames Surrey KT1 1JZ

DEUTSCHLAND

Kundeservice	Hotline: 040 2999 78111 E-Mail: kundenservice@clasohlson.de
Homepage	www.clasohlson.de
Postanschrift	Clas Ohlson GmbH, Jungfernstieg 38, 20354 Hamburg

LXC QC18 Battery Charger

Art.no 18-3629/41-1379 Model FC30-1802800

Please read the entire instruction manual before use and then save it for future reference. We reserve the right for any errors in text or images and any necessary changes made to technical data. In the event of technical problems or other queries, please contact our Customer Services.

Safety

- The product may be used by children aged 8 years and above and by persons with reduced physical, sensory or mental capability or lack of experience and knowledge provided they have been given supervision or instruction concerning use of the product in a safe way and understand the hazards involved.
- Never let children play with the product.
- Cleaning and user maintenance shall not be done by children without adult supervision.
- **If the mains lead is damaged in any way it must be replaced by a qualified electrician.**
- Unplug the product from the power point once the charging has been completed.
- The product should only be connected to a 230 V AC, 50/60 Hz electrical outlet.
- The product must only be used as described in this instruction manual.
- Do not subject the product to impacts or shocks and do not expose it to extremely hot, cold or dusty environments. Never immerse the product in water or other liquid.
- This product is intended for indoor use only.
- **Never try to open the housing or modify the product in any way.**
- Only charge LXC 18 V lithium-ion batteries of the models: J0D-110H-180, J0D-159A-180, ABP118L4, J0D-110I-180 and J0D-159B. **The voltage of the battery must match the voltage of the charger**. If the wrong type of battery is charged there is a risk of fire or explosion.
- **Do not cover or block any ventilation openings on the product.** Doing so may cause the product to overheat and pose a fire risk.
- **Inspect the product, the mains lead and the plug before each use.** Do not use the product if it, its mains lead or plug are damaged in any way.
- **All repairs must be carried out by qualified service technicians using genuine spare parts.** A damaged charger, mains lead or plug will increase the risk of electric shock.

For indoor use only.

Read the entire instruction manual.

Class II product. Double-insulated.

Product description

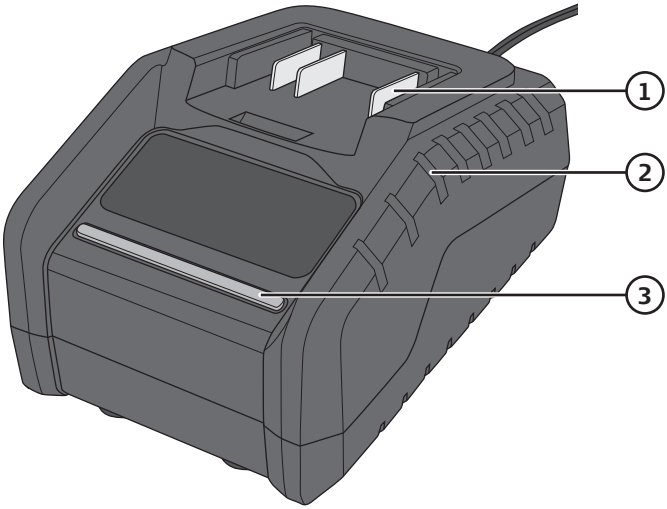

1. Battery connection
2. Ventilation slits
3. Power and charging status indicator

Instructions for use

Charging the battery

Temperature range for charging the battery: 5–40 °C.

1. Plug the charger into a wall socket. The indicator will shine green to indicate that the charger is receiving power from the mains.
2. Slide the LXC battery onto the charger.
3. The indicator will shine red when the battery is 0–80% charged. When the battery has reached 80% charge, the indicator will flash green until the battery is fully charged, when the indicator will shine a steady green.
4. Remove the battery from the charger when it is fully charged. Unplug the charger from the wall socket when it is not in use.

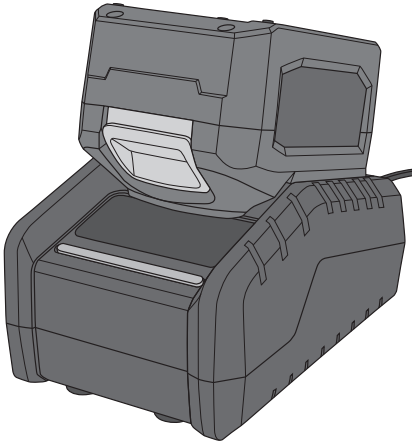

⚠ *Important*

- If a fully charged battery is connected to a battery charger that is connected to the mains, the indicator will first shine red for a couple of seconds and then change to green.
- If a battery which is too warm, is connected to the battery charger, nothing will happen. The indicator will continue to shine a steady green. When the battery has cooled sufficiently, it will begin charging automatically.

The charger indicates the charging status as follows

Charge indication	Red	Green
The charger is connected to the mains	Off	On
Charge level 0–79%	On	Off
Charge level 80–99%	Off	Flashes
Charge level 100%	Off	On
Faulty battery	Flashes	Off

Care and maintenance

- Unplug the mains lead from the wall socket before cleaning.
- Keep the housing of the charger clean. Wipe the charger clean with a dry cloth and vacuum clean when needed. Dirt can cause electric shocks.
- If the charger is not to be used for an extended period, it should be unplugged and stored in a dry and dust-free location out children's reach.

Troubleshooting guide

The battery does not charge.	• Check that the mains lead is properly plugged into a wall socket. • Check that the wall socket is energised. • The battery is too warm, let it cool. • Check that the battery is inserted correctly into the charger. • The battery or charger contacts might need to be cleaned. • **Note:** Unplug the charger from the wall socket before cleaning the contacts. • The charger or its cable is damaged. • The battery is defective and must be replaced.
The battery charge is poor after it has been charged.	• The battery is not fully charged. Charge the battery until the indicator (2) shines a steady green. • The battery needs replacing.

Responsible disposal

This symbol indicates that this product should not be disposed of with general household waste. This applies throughout the entire EU. In order to prevent any harm to the environment or health hazards caused by incorrect waste disposal, the product must be handed in for recycling so that the material can be disposed of in a responsible manner. When recycling the product, take it to your local collection facility or contact the place of purchase. They will ensure that the product is disposed of in an environmentally sound manner.

Specifications

Rated voltage	230–240 V AC, 50/60 Hz, 80 W
Output voltage	18 V DC
Output current	2.8 A
Fuse	3.15 A, slow-blow
Charging times*	1.5 Ah: 25 min 80%, 40 min 100% 2.0 Ah: 35 min 80%, 50 min 100% 3.0 Ah: 50 min 80%, 75 min 100% 4.0 Ah: 75 min 80%, 100 min 100%
Size	15 × 10.5 × 7.5 cm

***Charging times can vary depending on the age and condition of the batteries.**

Batteriladdare LXC QC18

Art.nr 18-3629/41-1379 Modell FC30-1802800

Läs igenom hela bruksanvisningen före användning och spara den sedan för framtida bruk. Vi reserverar oss för ev. text- och bildfel samt ändringar av tekniska data. Vid tekniska problem eller andra frågor, kontakta vår kundtjänst.

Säkerhet

- Produkten får användas av barn från 8 år och av personer med någon form av funktionsnedsättning, brist på erfarenhet eller kunskap som skulle kunna äventyra säkerheten, om de har fått instruktioner om hur den på ett säkert sätt ska användas och förstår faror och risker som kan uppkomma.
- Låt aldrig barn leka med produkten.
- Rengöring och skötsel får inte utföras av barn utan vuxens närvaro.
- **Om nätkabeln på något sätt skadas ska den bytas av behörig elektriker.**
- Dra ut nätkabeln ur vägguttaget när laddningen avslutats.
- Produkten får endast anslutas till ett vägguttag med 230 V AC, 50/60 Hz.
- Produkten får endast användas på det sätt som beskrivs i den här bruksanvisningen.
- Utsätt inte produkten för fukt, regn, slag, stötar, extremt varma, kalla eller dammiga miljöer. Sänk aldrig ner produkten i vatten eller annan vätska.
- Produkten är endast avsedd för inomhusbruk.
- **Försök aldrig öppna höljet eller modifiera produkten på något sätt.**
- Ladda endast LXC 18 V-litiumjonbatterier av modell J0D-110H-180, J0D-159A-180, ABP118L4, J0D-110I-180 och J0D-159B. **Batterispänningen måste passa till produktens spänning.** Om fel typ av batteri laddas föreligger risk för brand eller explosion.
- **Täck inte över produktens ventilationsöppningar.** Produkten kan överhettas, risk för brand.
- **Kontrollera produkten, nätkabeln och stickproppen före varje användning.** Använd inte produkten om den, kabeln eller stickproppen på något sätt är skadade.
- **Alla reparationer ska utföras av kvalificerad servicepersonal med original-reservdelar.** Skadade laddare, nätkablar eller stickkontakter ökar risken för elektrisk stöt.

Endast för inomhusbruk.

Läs bruksanvisningen.

Klass II-produkt. Dubbel skyddsisolering.

Produktbeskrivning

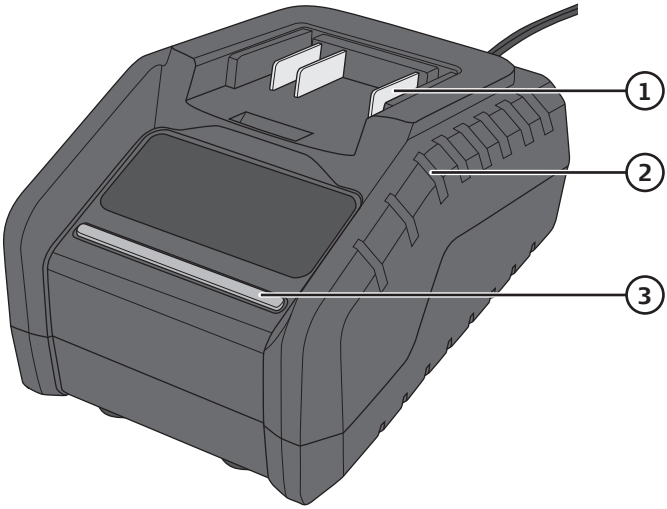

1. Batterianslutning
2. Ventilationsöppningar
3. Indikator för nätanslutning och laddstatus

Användning

Laddning av batteri

Temperaturintervall för laddning av batteri: 5–40 °C.

1. Anslut laddaren till ett vägguttag, indikatorn lyser med fast grönt sken.
2. Sätt i LXC-batteriet i laddaren.
3. Indikatorn lyser med rött sken när laddningen är mellan 0–80%. När laddningen nått 80% börjar indikatorn blinka grönt och när full laddning uppnåtts lyser den med fast grönt sken.
4. Dra ut batteriet ur laddaren när det är fulladdat. Dra ut laddarens nätkabel ur vägguttaget när laddaren inte används.

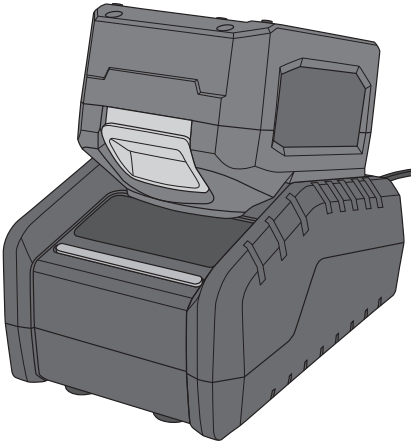

⚠ *Viktigt!*

- Om ett fulladdat batteri sätts i en nätansluten laddare lyser indikatorn först rött i någon sekund för att sedan direkt skifta till fast grönt sken.
- Om ett för varmt batteri sätts i en nätansluten laddare händer ingenting, indikatorn fortsätter att lysa med fast grönt sken. När batteriet svalnat tillräckligt startar laddningen automatiskt.

Laddaren indikerar laddstatus enligt följande

Laddindikeringar	Röd	Grön
Laddaren är nätansluten	Av	På
Laddning mellan 0–79% pågår	På	Av
Laddning mellan 80–99% pågår	Av	Blinkar
Laddning klar 100%	Av	På
Batterifel	Blinkar	Av

Skötsel och underhåll

- Dra ut nätkabeln ur vägguttaget före rengöring.
- Se till att hålla höljet rent. Torka av det med en torr trasa och dammsug vid behov. Föroreningar kan leda till elektrisk stöt.
- Dra ut nätkabeln ur vägguttaget och förvara laddaren torrt och dammfritt utom räckhåll för barn om den inte ska användas under en längre period.

Felsökningsschema

Batteriet laddas inte.	• Kontrollera att laddarens nätkabel är ordentligt ansluten till vägguttaget. • Finns det ström i vägguttaget? • Batteriet är för varmt, låt det svalna. • Kontrollera att batteriet sitter korrekt monterat i laddaren. • Batteriets eller laddarens kontakter kan behöva rengöras. • **Obs!** Dra ut laddarens nätkabel ur vägguttaget innan du rengör kontakterna. • Laddaren eller dess nätkabel är skadad. • Batteriet är defekt och måste bytas ut.
Batteriet har dålig batteritid efter att det har laddats.	• Batteriet är inte fulladdat. Ladda tills indikatorn (2) lyser med fast grönt sken. • Batteriet behöver bytas ut.

Avfallshantering

Denna symbol innebär att produkten inte får kastas tillsammans med annat hushållsavfall. Detta gäller inom hela EU. För att förebygga eventuell skada på miljö och hälsa, orsakad av felaktig avfallshantering, ska produkten lämnas till återvinning så att materialet kan tas omhand på ett ansvarsfullt sätt. När du lämnar produkten till återvinning, använd dig av de returhanteringssystem som finns där du befinner dig eller kontakta inköpsstället. De kan se till att produkten tas om hand på ett för miljön tillfredställande sätt.

Specifikationer

Nätanslutning	230–240 V AC, 50/60 Hz, 80 W
Utspänning	18 V DC
Utgående strömstyrka	2,8 A
Säkring	3,15 A trög
Laddtider*	1,5 Ah: 25 min 80%, 40 min 100% 2,0 Ah: 35 min 80%, 50 min 100% 3,0 Ah: 50 min 80%, 75 min 100% 4,0 Ah: 75 min 80%, 100 min 100%
Mått	15 × 10,5 × 7,5 cm

***Laddtiderna kan variera beroende på ålder och skick på batterierna.**

LXC QC18 batterilader

Art.nr. 18-3629/41-1379 Modell FC30-1802800

Les brukerveiledningen grundig før produktet tas i bruk og ta vare på den for framtidig bruk. Vi reserverer oss mot ev. feil i tekst og bilde, samt forandringer av tekniske data. Ved tekniske problemer eller spørsmål, ta kontakt med vårt kundesenter.

Sikkerhet

- Produktet kan benyttes av barn fra 8 år og av personer med funksjonshemming og manglende erfaring og kunnskap om produktet, dersom de har fått opplæring om sikker bruk av produktet. Det er dog viktig at de forstår faren ved bruk av det.
- La aldri barn leke med produktet.
- Rengjøring og vedlikehold må ikke utføres av barn uten tilsyn av voksne.
- **Hvis strømkabelen er skadet må den skiftes av en faglært elektriker.**
- Trekk alltid støpselet ut fra strømuttaket når ladingen er fullført.
- Produktet må kun kobles til strømuttak med 230 V AC, 50/60 Hz.
- Bruk produktet kun slik som vi beskriver i denne bruksanvisningen.
- Laderen må ikke utsettes for slag, støt, ekstreme temperaturer eller veldig støvete omgivelser. Senk aldri produktet ned i vann eller annen væske.
- Produktet er kun beregnet for innendørs bruk.
- **Dekselet må ikke åpnes. Produktet må ikke modifiseres.**
- Lad kun opp LXC 18 V-li-ionbatterier av modell J0D-110H-180, J0D-159A-180, ABP118L4, J0D-110I-180 og J0D-159B. **Batterispenningen må stemme overens med spenningen produktet krever**. Hvis man lader feil type batteri kan det være fare for brann eller eksplosjon.
- **Produktet må ikke tildekkes.** Produktet kan overopphetes. Fare for brann.
- **Kontroller alltid produktet, strømkabelen og støpselet før bruk.** Bruk ikke produktet dersom strømkabelen, støpselet eller andre deler er skadet.
- **Reparasjoner skal utføres av kvalifiserte fagpersoner og kun med originale reservedeler.** Skadede ladere, strømledninger eller støpsler øker faren for elektrisk støt.

Kun til innendørs bruk.

Les bruksanvisningen.

Klasse II-produkt. Dobbelt beskyttelsesisolering.

NORSK

Produktbeskrivelse

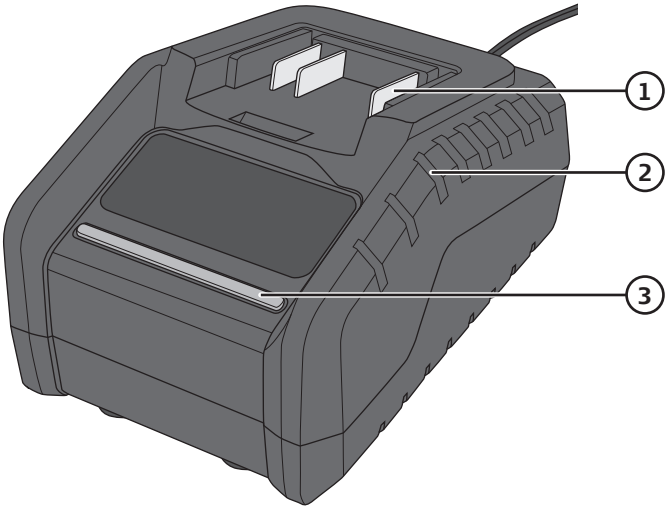

1. Kontakter
2. Ventilasjonsåpninger
3. Indikator for tilkobling og ladestatus

Bruk

Lading av batteri

Omgivelsestemperatur ved lading av batteri: 5–40 ºC.

1. Laderen kobles til et strømuttak, indikatoren lyser grønt.
2. Sett LXC-batteriet i laderen.
3. Indikatoren lyser rødt når ladingen er mellom 0 og 80 %. Når batteriene er 80 % oppladet vil indikatoren begynne å blinke grønt og når det er fulladet lyser det grønt.
4. Ta batteriet ut av laderen når det er ladet. Dra alltid støpselet ut fra strømuttaket når laderen ikke er i bruk.

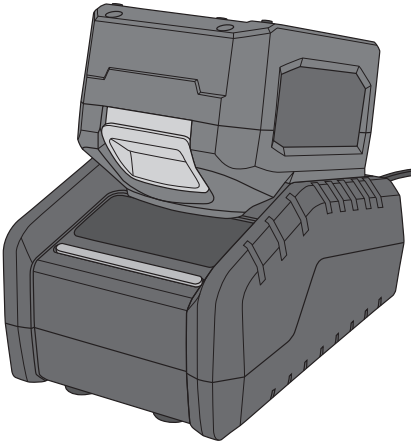

⚠ *Viktig!*

- Hvis man plasserer et fulladet batteri i en strømnett-tilkoblet lader vil indikatoren først lyse rødt i noen sekunder før det skifter til grønt lys.
- Hvis man plasserer et for varmt batteri i laderen vil det ikke skje noe. Indikatoren fortsetter å lyse med fast grønt lys. Når batteriet har blitt avkjølt nok vil ladingen automatisk starte igjen.

Laderen indikerer ladestatusen slik

Ladeindikasjoner	Rød	Grønn
Laderen er koblet til strømnettet	Av	På
Lading mellom 0–79 % pågår	På	Av
Lading mellom 80–99% pågår	Av	Blinker
Lading 100 % ferdig	Av	På
Signaliserer feil på batteriet	Blinker	Av

NORSK

Vedlikehold

- Trekk alltid støpselet ut fra strømuttaket før rengjøring.
- Sørg for å holde dekslet rent. Tørk av laderen med en tørr klut og støvsug den ved behov. Forurensninger og smuss kan føre til elektrisk støt.
- Når laderen ikke er i bruk skal den lagres tørt og støvfritt, og utilgjengelig for barn. Trekk også ut støpselet.

Feilsøking

Batteriet lades ikke.	• Kontroller at laderens strømkabel er riktig koblet til strømuttaket. • Er det strøm i strømuttaket? • Batteriet er for varmt, la det avkjøles. • Kontroller at batteriene er satt i riktig montert i laderen. • Batteriets eller laderens kontakt trenger rengjøring. • **Obs!** Trekk alltid ut støpselet fra strømuttaket når laderen ikke er i bruk. • Laderen eller laderens kabel er skadet. • Batteriet er skadet og må skiftes.
Batteriet lades raskt ut etter lading.	• Batteriet er ikke fulladet. Lad opp til indikatoren (2) lyser med fast grønt skinn. • Batteriet må skiftes ut.

Avfallshåndtering

Symbolet viser til at produktet ikke skal kastes sammen med husholdningsavfallet. Dette gjelder innenfor EØS-området. For å forebygge eventuelle skader på helse og miljø som følge av feil håndtering av avfall, skal produktet leveres til gjenvinning, slik at materialet blir tatt hånd om på en ansvarsfull måte. Benytt miljøstasjonene som er der du befinner deg eller ta kontakt med forhandler. De vil ta hånd om produktet på en miljømessig tilfredsstillende måte.

Spesifikasjoner

Nettspenning	230–240 V AC, 50/60 Hz, 80 W
Utspenning	18 V DC
Utgående strømstyrke	2,8 A
Sikring	3,15 A, trege
Ladetider*	1,5 Ah: 25 min 80%, 40 min 100% 2,0 Ah: 35 min 80%, 50 min 100% 3,0 Ah: 50 min 80%, 75 min 100% 4,0 Ah: 75 min 80%, 100 min 100%
Mål	15 × 10,5 × 7,5 cm

*** Ladetidene kan variere, avhengig av batterienes alder og tilstand.**

Akkulaturi LXC QC18

Tuotenro 18-3629/41-1379 Malli FC30-1802800

Lue käyttöohje ennen tuotteen käyttöönottoa ja säilytä se tulevaa tarvetta varten. Pidätämme oikeuden teknisten tietojen muutoksiin. Emme vastaa mahdollisista teksti- ja kuvavirheistä. Jos tuotteeseen tulee teknisiä ongelmia, ota yhteys myymälään tai asiakaspalveluun.

Turvallisuus

- Laitetta saavat käyttää vain yli 8-vuotiaat. Henkilöt, joilla on fyysisiä tai psyykkisiä rajoitteita tai henkilöt, joilla ei ole riittävästi laitteen käytön turvallisuuteen vaikuttavia taitoja tai kokemusta, saavat käyttää laitetta, jos heitä on ohjeistettu sen turvallisesta käytöstä ja käytön mahdollisista vaaroista.
- Älä anna lasten leikkiä laitteella.
- Lapset eivät saa puhdistaa tai huoltaa laitetta ilman aikuisen valvontaa.
- **Vahingoittuneen virtajohdon saa vaihtaa vain valtuutetussa huoltoliikkeessä.**
- Irrota virtajohdon pistoke pistorasiasta, kun lataus on valmis.
- Laitteen saa liittää ainoastaan pistorasiaan, joka on 230 V AC, 50/60 Hz.
- Käytä laitetta vain käyttöohjeessa kuvatulla tavalla.
- Älä altista laitetta iskuille, sateelle, kosteudelle, äärimmäisille lämpötiloille tai pölylle. Älä upota laitetta veteen tai muuhun nesteeseen.
- Laite on tarkoitettu vain sisäkäyttöön.
- **Älä avaa laitteen koteloa tai muuta laitetta millään tavalla.**
- Lataa ainoastaan seuraavia 18 V:n LXC-litiumioniakkuja: J0D-110H-180, J0D-159A-180, ABP118L4, J0D-110I-180 ja J0D-159B. **Akun jännitteen tulee olla sama kuin laitteen jännite.** Vääräntyyppisen akun lataaminen saattaa johtaa tulipaloon tai räjähdykseen.
- **Älä peitä laitteen ilma-aukkoja.** Laite voi ylikuumentua, tulipalovaara.
- **Tarkista laite, virtajohto ja pistoke ennen jokaista käyttökertaa.** Älä käytä laitetta, jos laite tai sen johto tai pistoke on vioittunut.
- **Kaikki korjaukset tulee tehdä valtuutetussa huoltoliikkeessä, ja korjauksessa tulee käyttää vain alkuperäisiä varaosia.** Vialliset laturit, virtajohdot ja pistokkeet lisäävät sähköiskun vaaraa.

Vain sisäkäyttöön.

Lue käyttöohje.

Luokan II tuote. Kaksinkertainen suojaeristys.

SUOMI

Tuotekuvaus

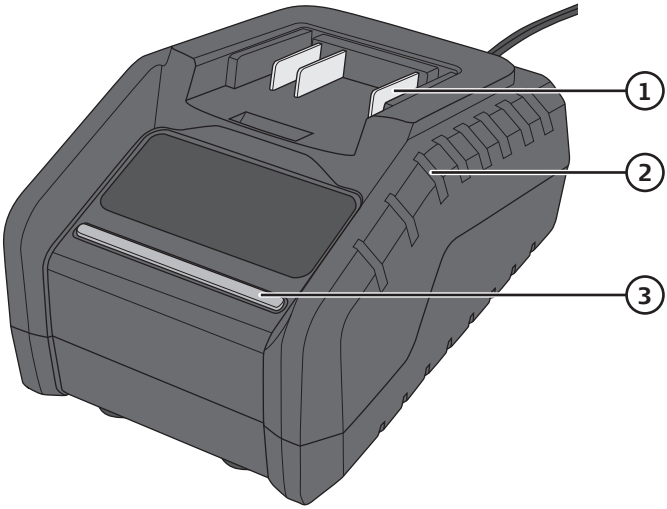

1. Akkuliitäntä
2. Ilma-aukot
3. Verkkoliitännän ja latauksen tilan ilmaisin

SUOMI

Käyttö

Akun lataaminen

Akun latauslämpötila: 5–40 ºC.

1. Liitä laturi pistorasiaan, merkkivalo palaa vihreänä.
2. Aseta LXC-akku laturiin.
3. Merkkivalo palaa punaisena, kun akun kapasiteetti on 0–80%. Kun akun kapasiteetti on yli 80 %, merkkivalo vilkkuu vihreänä ja kun akku on täynnä, merkkivalo palaa vihreänä.
4. Irrota akku laturista, kun lataus on valmis. Irrota laturin virtajohto pistorasiasta, kun laturia ei käytetä.

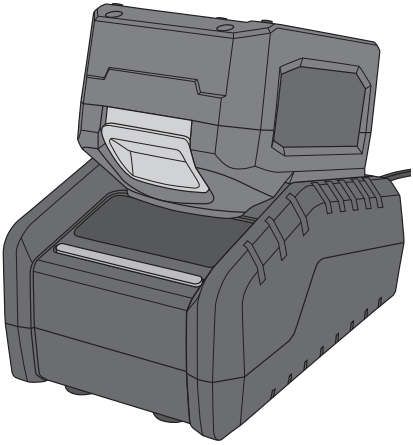

⚠ *Huom.!*

- Jos täyteen ladattu akku liitetään sähköverkossa olevaan laturiin, merkkivalo palaa ensin punaisena muutaman sekunnin, minkä jälkeen merkkivalo palaa vihreänä.
- Jos sähköverkossa olevaan laturiin liitetään liian kuuma akku, merkkivalo palaa vihreänä, mutta laturi ei lataa akkua. Lataus alkaa automaattisesti, kun akku on jäähtynyt riittävästi.

Laturi ilmaisee latauksen tilan seuraavasti

Latauksen tila	Punainen	Vihreä
Laturi on liitetty verkkoon	Pois päältä	Päällä
Lataus käynnissä, kapasiteetti 0–79 %	Päällä	Pois päältä
Lataus käynnissä, kapasiteetti 80–99 %	Pois päältä	Vilkkuu
Akku on täynnä	Pois päältä	Päällä
Akkuvika	Vilkkuu	Pois päältä

Huolto ja puhdistaminen

- Irrota virtajohto pistorasiasta ennen puhdistusta.
- Varmista, että ulkopinta on puhdas. Imuroi tai pyyhi laite tarvittaessa kuivalla liinalla. Epäpuhtaudet saattavat johtaa sähköiskuun.
- Jos laturia ei käytetä pitkään aikaan, irrota pistoke pistorasiasta ja säilytä laturia kuivassa ja pölyttömässä paikassa lasten ulottumattomissa.

Vianhakutaulukko

Akku ei lataudu.	• Varmista, että laturin virtajohto on liitetty kunnolla pistorasiaan. • Onko pistorasiassa virtaa? • Akku on liian kuuma, anna jäähtyä. • Varmista, että akku on kunnolla laturissa. • Akun tai laturin liitännät pitää puhdistaa. • **Huom.!** Irrota laturin virtajohto pistorasiasta ennen liitäntöjen puhdistamista. • Laturi tai sen johto on vahingoittunut. • Akku on viallinen ja se tulee vaihtaa.
Akku kestää vain vähän aikaa latauksen jälkeen.	• Akkua ei ole ladattu täyteen. • Lataa kunnes merkkivalo (2) palaa vihreänä. • Vaihda akku.

Kierrättäminen

Tämä kuvake tarkoittaa, että tuotetta ei saa hävittää kotitalousjätteen seassa. Tämä koskee koko EU-aluetta. Virheellisestä hävittämisestä johtuvien mahdollisten ympäristö- ja terveyshaittojen ehkäisemiseksi tuote tulee viedä kierrätettäväksi, jotta materiaali voidaan käsitellä vastuullisella tavalla. Kierrätä tuote käyttämällä paikallisia kierrätysjärjestelmiä tai ota yhteys ostopaikkaan. Ostopaikassa tuote kierrätetään vastuullisella tavalla.

Tekniset tiedot

Verkkoliitäntä	230–240 V AC, 50/60 Hz, 80 W
Lähtöjännite	18 V DC
Lähtövirta	2,8 A
Sulake	3,15 A hidas
Latausajat*	1,5 Ah: 25 min 80%, 40 min 100% 2,0 Ah: 35 min 80%, 50 min 100% 3,0 Ah: 50 min 80%, 75 min 100% 4,0 Ah: 75 min 80%, 100 min 100%
Mitat	15 × 10,5 × 7,5 cm

***Latausaika saattaa vaihdella riippuen akkujen iästä ja kunnosta.**

Ladegerät LXC QC18

Art.Nr. 18-3629/41-1379 Modell FC30-1802800

Vor Inbetriebnahme die Bedienungsanleitung vollständig durchlesen und für künftigen Gebrauch aufbewahren. Irrtümer, Abweichungen und Änderungen behalten wir uns vor. Bei technischen Problemen oder anderen Fragen freut sich unser Kundenservice über eine Kontaktaufnahme.

Sicherheitshinweise

- Das Gerät ist nur dann für Kinder ab 8 Jahren oder Personen mit eingeschränkten physischen, sensorischen oder geistigen Fähigkeiten, bzw. mangelnder Erfahrung/ Wissen geeignet, wenn diese in die sichere Handhabung eingeführt worden sind und Risiken und Gefahren der Benutzung verstehen.
- Das Gerät ist kein Kinderspielzeug.
- Reinigung und Wartung darf von Kindern nur unter Aufsicht eines Erwachsenen durchgeführt werden.
- **Bei Beschädigung das Netzkabel nur von einem qualifizierten Elektriker auszutauschen lassen.**
- Nach beendetem Ladevorgang stets den Netzstecker ziehen.
- Das Gerät nur an Steckdosen mit 230 V AC, 50/60 Hz anschließen.
- Das Gerät ausschließlich auf die in dieser Bedienungsanleitung beschriebene Weise benutzen.
- Das Gerät nie Feuchtigkeit, Regen, Schlägen, Stößen oder extrem warmen, kalten oder staubigen Umgebungen aussetzen. Das Gerät niemals in Wasser oder andere Flüssigkeiten tauchen.
- Das Produkt ist nur zur Verwendung in Innenräumen geeignet.
- **Niemals versuchen, das Produkt zu öffnen, zu reparieren oder anderweitig Änderungen vorzunehmen.**
- Nur zum Aufladen von LXC 18 V-Lithium-Ionen-Akkus des Modells J0D-110H-180, J0D-159A-180, ABP118L4, J0D-110I-180 und J0D-159B geeignet. Die Akku-spannung muss zur Spannung des Gerätes passen. Wird eine falsche Akkusorte geladen, besteht Risiko für Feuer oder Explosionen.
- **Die Belüftungsöffnungen des Gerätes nicht zudecken.** Des Produkt kann überhitzen, Feuergefahr.
- **Das Gerät, das Netzkabel und den Stecker vor jedem Einsatz auf Unversehr-theit überprüfen.** Das Gerät nicht verwenden, wenn es, dessen Netzkabel oder dessen Netzstecker auf irgendeine Weise beschädigt sind.
- **Alle Reparaturen unbedingt qualifizierten Servicetechnikern mit Original-Ersatzteilen überlassen.** Sind das Gerät, Netzkabel oder Stecker beschädigt, erhöht dies die Gefahr von elektrischen Schlägen.

Nur für den Gebrauch im Innenbereich.

Produkt der Schutzklasse II. Doppelte Schutzisolierung.

Die Bedienungsanleitung durchlesen.

DEUTSCH

Produktbeschreibung

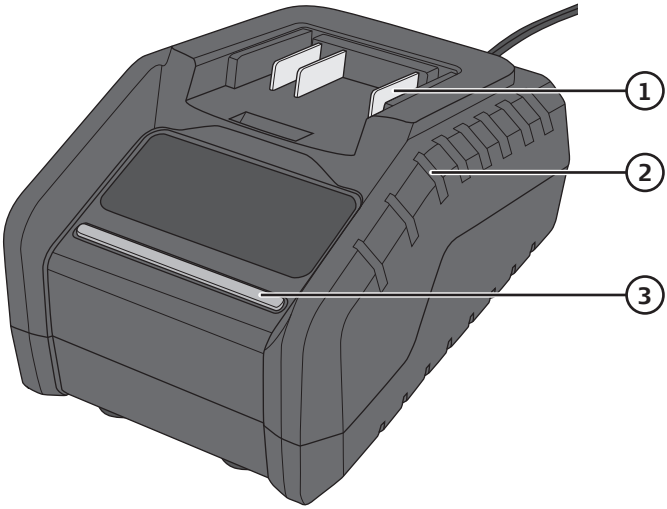

1. Akkuanschluss
2. Lüftungsöffnungen
3. Indikatorlampe für den Netzanschluss und den Ladestatus

Bedienung

Laden des Akkus

Temperaturbereich zum Aufladen des Akkus: 5-40 °C.

1. Das Ladegerät an eine Steckdose anschließen, die Indikatorlampe leuchtet grün.
2. Den LXC-Akku in das Ladegerät stecken.
3. Die Indikatorlampe leuchtet rot, wenn der Ladestand zwischen 0–80% liegt. Erreicht der Ladestand 80%, fängt die Indikatorlampe an grün zu blinken. Ist der Akku vollständig geladen, leuchtet das Lämpchen grün.
4. Nach beendetem Ladevorgang den Netzstecker ziehen. Bei Nichtbenutzung stets den Netzstecker ziehen.

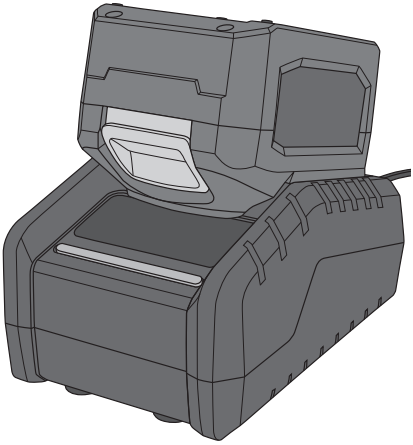

⚠ *Wichtig*

- Wird ein vollständig geladener Akku in ein an das Stromnetz angeschlossene Ladegerät angeschlossen, leuchtet die Indikatorlampe erst kurz rot, um dann direkt zu grün zu wechseln.
- Wird ein zu warmer Akku in ein an das Stromnetz angeschlossene Ladegerät eingesetzt, passiert nichts, die Indikatorlampe leuchtet weiterhin grün. Ist der Akku ausreichend abgekühlt, startet der Ladevorgang automatisch.

Das Ladegerät zeigt den Ladestatus folgendermaßen an

Ladeanzeige	Rot	Grün
Das Ladegerät ist an das Stromnetz angeschlossen	Aus	Ein
Ladevorgang läuft, 0–79%	Ein	Aus
Ladevorgang läuft, 80–99%	Aus	Blinkt
Ladevorgang abgeschlossen, 100%	Aus	Ein
Akkufehler	Blinkt	Aus

Pflege und Wartung

- Vor dem Reinigen stets das Netzkabel aus der Steckdose ziehen.
- Das Gehäuse stets sauber halten. Das Produkt bei Bedarf mit einem trockenen Tuch oder einem Staubsauger reinigen. Verschmutzungen können zu Stromschlägen führen.
- Bei längerer Nichtbenutzung den Stecker abziehen und das Gerät trocken und staubfrei sowie für Kinder unzugänglich aufbewahren.

Fehlersuche

Der Akku wird nicht geladen.	• Sicherstellen, dass das Netzkabel korrekt an die Steckdose angeschlossen ist. • Sicherstellen, dass Spannung auf der Steckdose liegt. • Der Akku ist zu warm, abkühlen lassen. • Sicherstellen, dass der Akku korrekt im Ladegerät sitzt. • Die Kontakte von Akku und Ladegerät müssen eventuell gesäubert werden. • **Hinweis:** Vor der Reinigung der Kontakte immer erst den Netzstecker ziehen. • Das Ladegerät oder dessen Kabel ist beschädigt. • Der Akku ist defekt und muss ausgetauscht werden.
Der Akku hat eine niedrige Betriebs-dauer nachdem er aufgeladen wurde.	• Der Akku ist nicht vollständig geladen. Den Akku laden bis die Indikatorlampe (2) grün leuchtet. • Der Akku muss ausgetauscht werden.

Hinweise zur Entsorgung

Dieses Symbol zeigt an, dass das Produkt nicht gemeinsam mit dem Haushaltsabfall entsorgt werden darf. Dies gilt in der gesamten EU. Um möglichen Schäden für die Umwelt und Gesundheit vorzubeugen, die durch fehlerhafte Abfallentsorgung verursacht werden, dieses Produkt zum verantwortlichen Recycling geben, um die nachhaltige Wiederverwertung von stofflichen Ressourcen zu fördern. Bei der Abgabe des Produktes bitte die vorhandenen Recycling- und Sammelstationen benutzen oder den Händler kontaktieren. Dieser kann das Produkt auf eine umweltfreundliche Weise recyceln.

Technische Daten

Betriebsspannung	230–240 V AC, 50/60 Hz, 80 W
Ausgangsspannung	18 V DC
Ausgangsstromstärke	2,8 A
Sicherung	3,15 A träge
Ladedauer*	1,5 Ah: 25 min 80%, 40 min 100% 2,0 Ah: 35 min 80%, 50 min 100% 3,0 Ah: 50 min 80%, 75 min 100% 4,0 Ah: 75 min 80%, 100 min 100%
Abmessungen	15 × 10,5 × 7,5 cm

***Die Ladedauer kann je nach Alter und Zustand der Akkus variieren.**

Declaration of Conformity

Försäkran om överensstämmelse
Samsvarerklæring
Vakuutus yhdenmukaisuudesta
Konformitätserklärung

Declares that this product complies with the requirements of the following directives and standards
Intygar att denna produkt överensstämmer med kraven i följande direktiv och standarder
Bekrefter at dette produktet er i samsvar med følgende direktiver og standarder
Vakuuttaa, että tämä tuote täyttää seuraavien direktiivien ja standardien vaatimukset
Erklärt hiermit, dass dieses Produkt die Anforderungen und Bestimmungen folgender Richtlinien erfüllt

18V CHARGER

Cocraft 41-1379/18-3629
FC 30-1802800

	EMC Directive 2014/30/EC	Low Voltage Directive 2014/35/EC
	EN: 55014-1: 2006 + A1: 2009 + A2: 2011 EN: 55014-2: 2015 EN 61000-3-2: 2014 EN 61000-3-3: 2013	EN 60335-1: 2012 + A11: 2014 EN 60335-2-29: 2004 + A2: 2010 EN 62233: 2008

Henrik Alfredsson
Technical Manager

Insjön, Sweden, 2018-01-11

CLAS OHLSON AB, SE-793 85 INSJÖN, SWEDEN

LXC

LITHIUM XROSS CONNECT

18V LITHIUM SERIES