Gaming Headset

Art.no 38-8565 Model GHX-3

Please read the entire instruction manual before use and then save it for future reference. We reserve the right for any errors in text or images and any necessary changes made to technical data. In the event of technical problems or other queries, please contact our Customer Services.

Safety

- Protect your hearing. Listening on high volume for prolonged periods can lead to permanent hearing loss. *Set the volume to a low level before using the product.*
- Do not attempt to dismantle or repair the product, it contains no parts that can be repaired or adjusted.
- Never subject the product to high temperature, dust, heavy vibration, impacts, humidity or moisture.

Buttons and functions

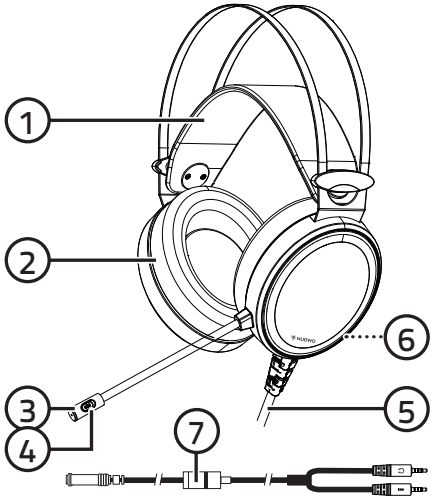

1. Adjustable headband
2. Noise-isolating over-ear ear cups
3. Adjustable microphone
4. [ON/OFF] Mute button to switch the microphone on/off
5. Mains lead
6. Volume control dial
7. Adapter cable for connection to a PC

Instructions for use

Connecting the headset to a computer/ controller

The headset is compatible with the most common devices on the market (Android, iPhone, PC, Mac, X-Box, Playstation etc.). Depending on the input/output ports of the device used, an adapter/adapter cable may be required to connect the headset.

Refer to the instruction manual of your device for directions on adjusting the microphone and volume levels.

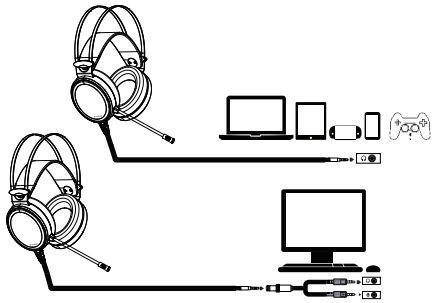

- When connecting to a PC with separate audio and microphone sockets, use the included adapter cable (7) and connect the green plug to the audio input of the computer and the pink plug to the microphone input of the computer.

Microphone

- Switch the microphone on or off by sliding the mute button (4) sideways.
- Stretch the included pop filter over the microphone to reduce unwanted pop sounds.

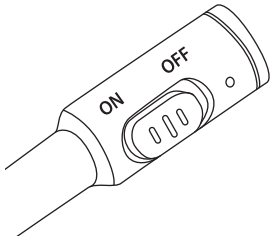

Setting the microphone sensitivity

Check the settings in your computer and adjust the sensitivity of the microphone. If the level is too low, the person you are talking to will have difficulty understanding what you say, but if it is too high the sound will be distorted.

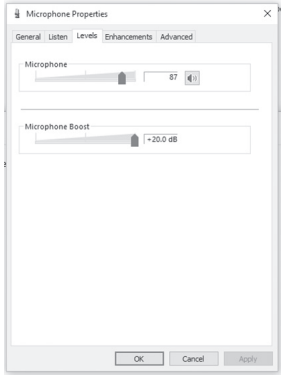

For example: Windows 10

1. Right-click on the speaker symbol in the activity field and select **Sounds**.
2. Select the **Recording** tab.
3. Select the microphone in the list and press **Properties**.
4. Select the **Levels** tab and adjust the **Microphone** / **Microphone Boost** slider.

Headphones

Adjust the volume by turning the volume dial (6).

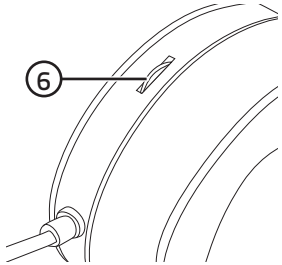

⚠ **Warning**

Protect your hearing. Listening on high volume for prolonged periods can lead to permanent hearing loss.

Care and maintenance

Clean the product using a damp cloth. Use only mild cleaning agents, never solvents or corrosive chemicals.

Troubleshooting guide

No sound in the headset.	Check the setting of the volume control (6).
	Try connecting to a different device, e.g. a smartphone. Playback a recording or call someone on the phone to check if the fault is with the headset.
Microphone seems not to work.	Check that the mute button (4) is not set to **OFF**.
	Connect the headset to a mobile phone. Call someone on the phone to check if the fault is with the headset.

Responsible disposal

This symbol indicates that this product should not be disposed of with general household waste. This applies throughout the entire EU. In order to prevent any harm to the environment or health hazards caused by incorrect waste disposal, the product must be handed in for recycling so that the material can be disposed of in a responsible manner. When recycling the product, take it to your local collection facility or contact the place of purchase. They will ensure that the product is disposed of in an environmentally sound manner.

Specifications

Headphones

Type	Over-ear
Driver diameter	50 mm
Frequency range	20–20,000 Hz
Sensitivity	95 ± 3 dB
Impedance	32 Ω ± 15 %
Power output	50 mW
Connection	3.5 mm
Cable length	2 m
Weight	310 g

Microphone

Type	Dynamic, omnidirectional, noise-cancelling
Sensitivity	–38 ± 3 dB
Impedance	2.2 kΩ

Adapter cable

Type	4-pole 3.5 mm to 2 × 3-pole 3.5 mm
Cable length	2.5 m

Ver. 20190218

UNITED KINGDOM - CUSTOMER SERVICE contact number: 020 8247 9300 e-mail: customerservice@clasohlson.co.uk internet: www.clasohlson.co.uk postal: 10 – 13 Market Place, Kingston Upon Thames, Surrey, KT1 1JZ

exibel®

Gamingheadset

Art.nr 38-8565 Modell GHX-3

Läs igenom hela bruksanvisningen före användning och spara den sedan för framtida bruk. Vi reserverar oss för ev. text- och bildfel samt ändringar av tekniska data. Vid tekniska problem eller andra frågor, kontakta vår kundtjänst.

Säkerhet

- Skydda din hörsel. Lyssning med hög volym under lång tid kan leda till bestående hörselskador. *Ställ in volymen på en låg nivå innan du börjar använda produkten.*
- Försök inte demontera eller reparera produkten, den innehåller inga delar som kan repareras eller justeras.
- Utsätt aldrig produkten för höga temperaturer, dammig miljö, starka vibrationer, stötar, fukt eller väta.

Knappar och funktioner

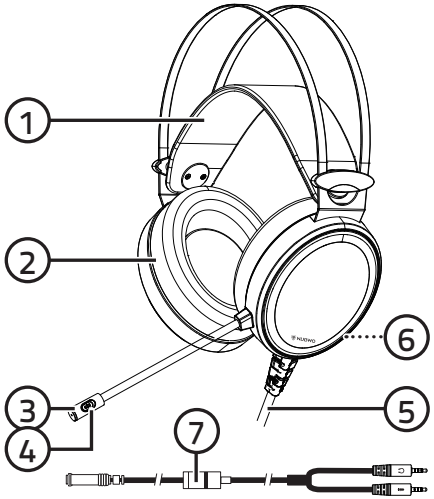

1. Bygel med självjusterande huvudband
2. Ljudisolerad öronkåpa
3. Justerbar mikrofon
4. [ON/OFF] Mute-knapp för att stänga av/slå på mikrofonen
5. Anslutningskabel
6. Volymkontroll
7. Adapterkabel för anslutning till PC

Användning

Anslut headsetet till datorn/kontrollen

Headsetet passar de på marknaden vanligast förekommande enheterna (Android, Iphone, PC, Mac, X-Box, Playstation etc.). Beroende på enhetens in- och utgångar kan det behövas adaptrar eller adapterkablar för att ansluta headsetet.

Se respektive enhets bruksanvisning för information om hur du ska gå tillväga för att justera ljudet i hörlurarna och mikrofonen.

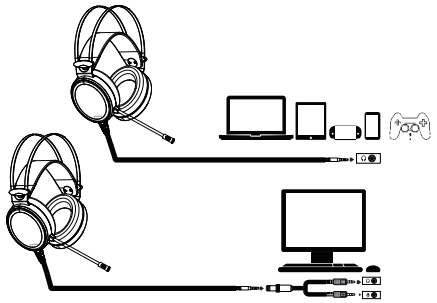

- Vid anslutning till en PC med separata ljud- och mikrofonanslutningar, använd den medföljande adapterkabeln (7) och anslut den gröna kontakten till datorns ljudutgång och den rosa kontakten till datorns mikrofoningång.

Mikrofon

- Stäng av eller slå på mikrofonen genom att föra mute-knappen (4) i sidled.
- Trä på det medföljande popfiltret för att filtrera bort oönskade pufljud.

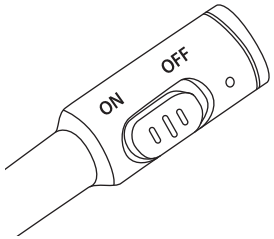

Inställning av mikrofonens känslighet

Kontrollera inställningarna i din dator och justera mikrofonens känslighet. Är nivån för låg kommer personen du pratar med ha svårt att uppfatta vad du säger och är den för hög kommer ljudet att förvrängas (distas).

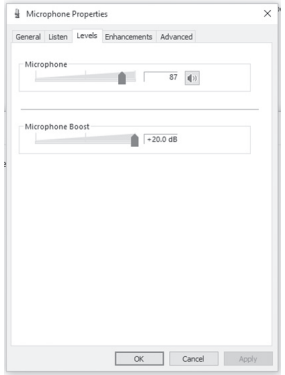

Ex. Windows 10

1. Högerklicka på högtalarsymbolen i aktivitetsfältet och välj **Ljud** (Sounds).
2. Välj fliken **Inspelning** (Recording).
3. Välj mikrofonen i listan och tryck på **Egenskaper** (Properties).
4. Välj fliken **Nivåer** (Levels) och justera reglaget **Microphone** / **Microphone Boost**.

Hörlurar

Justera volymen genom att vrida på volymkontrollen (6).

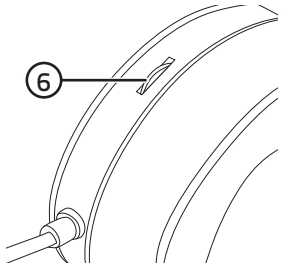

⚠ Varning!

Skydda din hörsel. Lyssning med hög volym under lång tid kan leda till bestående hörselskador.

Skötsel och underhåll

Rengör produkten med en lätt fuktad trasa. Använd ett milt rengöringsmedel, aldrig lösningsmedel eller frätande kemikalier.

Felsökningsschema

Inget ljud hörs i headsetet.	Kontrollera att volymen inte är avstängd med volymkontrollen (6).
	Anslut produkten till en annan enhet, t.ex. en telefon. Starta en uppspelning eller ring ett samtal för att utesluta att felet ligger i headsetet.
Mikrofonen verkar inte fungera.	Kontrollera att mute-knappen (4) inte är ställd i läge **OFF**.
	Anslut produkten till en telefon. Ring ett samtal för att utesluta att felet ligger i headsetet.

Avfallshantering

Denna symbol innebär att produkten inte får kastas tillsammans med annat hushållsavfall. Detta gäller inom hela EU. För att förebygga eventuell skada på miljö och hälsa, orsakad av felaktig avfallshantering, ska produkten lämnas till återvinning så att materialet kan tas omhand på ett ansvarsfullt sätt. När du lämnar produkten till återvinning, använd dig av de returhanteringssystem som finns där du befinner dig eller kontakta inköpsstället. De kan se till att produkten tas om hand på ett för miljön tillfredställande sätt.

Specifikationer

Hörlurar

Typ	Over-ear
Elementstorlek	ø 50 mm
Frekvensomfång	20–20 000 Hz
Känslighet	95 ± 3 dB
Impedans	32 Ω ±15 %
Uteffekt	50 mW
Anslutning	3,5 mm
Kabellängd	2 m
Vikt	310 g

Mikrofon

Typ	Dynamisk, rundupptagande, brusreducerande
Känslighet	–38 ± 3 dB
Impedans	2,2 kΩ

Adapterkabel

Typ	4-pol 3,5 mm till 2 × 3-pol 3,5 mm
Kabellängd	2,5 m

Ver. 20190218

SVERIGE - KUNDTJÄNST tel: 0247/445 00 fax: 0247/445 09 e-post: kundservice@clasohlson.se internet: www.clasohlson.se brev: Clas Ohlson AB, 793 85 INSJÖN

exibel®

Gaming headset

Art.nr. 38-8565 Modell GHX-3

Les brukerveiledningen grundig før produktet tas i bruk og ta vare på den for framtidig bruk. Vi reserverer oss mot ev. feil i tekst og bilde, samt forandringer av tekniske data. Ved tekniske problemer eller spørsmål, ta kontakt med vårt kundesenter.

Sikkerhet

- Beskytt hørselen din. Høyt volum over tid kan føre til varige hørselsskader. *Still volumet på et lavt nivå før du begynner å bruke hodetelefonen.*
- Brukeren må ikke demontere headsetet selv. Det inneholder ingen deler som kan justeres eller repareres.
- Utsett aldri produktet for høye temperaturer, fuktighet, støvete omgivelser, sterke vibrasjoner eller støt.

Knapper og funksjoner

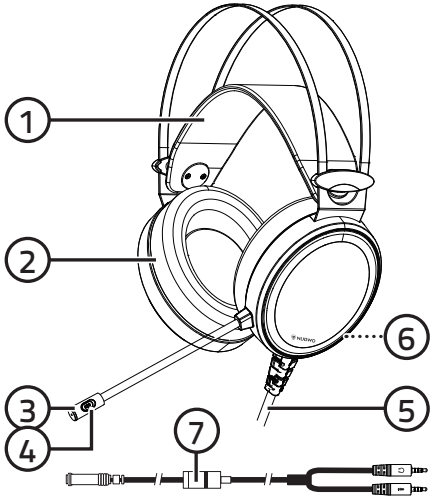

1. Bøyle med selvjusterende hodebånd
2. Lydisolerende øredeksel
3. Justerbar mikrofon
4. [ON/OFF] Mute-knapp for å skru på/av på mikrofonen
5. Strømkabel
6. Volumkontroll
7. Adapterkabel for oppkobling til PC

Bruk

Headsetet kobles til datamaskinen/ kontrollen

Headsetet passer de mest vanlige enhetene på markedet (Android, iPhone, pc, Mac, X-box, Playstation etc.). Avhengig av enhetens inn- og utganger så kan det hende at man trenger et adapter eller adapterkabler for å koble til headsetet.

Se bruksanvisningen til enheten hvordan du skal gjøre for å justere mikrofon- og lydnivåer.

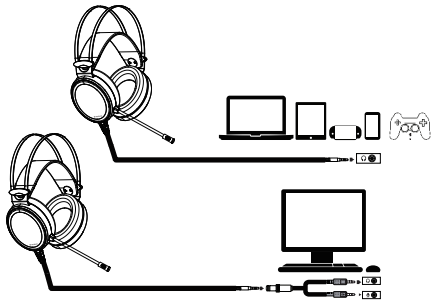

- Ved kobling til PC med separate lyd- og mikrofontilkoblinger, bruk den medfølgende adapterkabelen (7) og koble den grønne kontakten til datamaskinens lydutgang og den rosa kontakten til datamaskinens mikrofoninngang.

Mikrofon

- Skru av eller slå på mikrofonen ved å skyve mute-knappen (4) sideveis.
- Tre på det medfølgende popfilteret for å filtrere bort uønsket pufflyd.

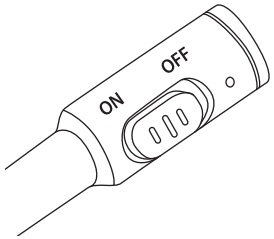

Innstilling av mikrofonens følsomhet

Kontroller innstillingene på datamaskinen din og juster mikrofonens følsomhet. Hvis nivået er for lavt vil personen du snakker med kunne få problemer med å høre hva du sier, og er det for høyt vil lyden kunne bli forvrengt.

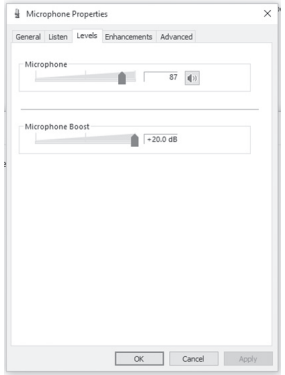

Eks. Windows 10

1. Høyreklikk på høyttalersymbolet i aktivitetsfeltet og velg **Lyder** (Sounds).
2. Velg fliken **Innspilling** (Recording).
3. Velg mikrofonen i listen og trykk på **Egenskaper** (Properties).
4. Velg fliken **Nivåer** (Levels) og juster bryteren **Microphone** / **Microphone Boost**.

Headset

Volumet justeres ved å dreie på volumbryteren (6).

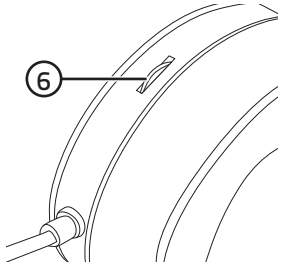

⚠ **Advarsel!**

Beskytt hørselen din. Høyt volum over tid kan føre til varige hørselsskader.

Vedlikehold

Rengjør produktet med en lett fuktet klut. Bruk et mildt rengjøringsmiddel, aldri løsningsmidler eller etsende kjemikalier.

Feilsøking

Det kommer ingen lyd i headsettet.	Kontroller at volumet ikke er avstengt med volumkontrollen (6).
	Koble produktet til en annen enhet, f.eks. til en telefon. Start en avspilling eller ring en samtale for å utelukke at feilen ligger i headsetet.
Det ser ut til at mikrofonen ikke fungerer.	Kontroller at mute-knappen (4) ikke er innstilt på **OFF**.
	Koble produktet til en telefon. Ring en samtale for å utelukke at feilen ligger i headsettet.

Avfallshåndtering

Symbolet viser til at produktet ikke skal kastes sammen med husholdningsavfallet. Dette gjelder innenfor EØS-området. For å forebygge eventuelle skader på helse og miljø som følge av feil håndtering av avfall, skal produktet leveres til gjenvinning, slik at materialet blir tatt hånd om på en ansvarsfull måte. Benytt miljøstasjonene som er der du befinner deg eller ta kontakt med forhandler. De vil ta hånd om produktet på en miljømessig tilfredsstillende måte.

Spesifikasjoner

Headset

Type	Over-ear
Elementstørrelse	Ø 50 mm
Frekvensområde	20–20 000 Hz
Følsomhet	95 ± 3 dB
Impedanse	32 Ω ± 15 %
Ut-effekt	50 mW
Tilkobling	3,5 mm
Kabellengde	2 m
Vekt	310 g

Mikrofon

Type	Dynamisk, rundopptagende, støyreduserende
Følsomhet	–38 ± 3 dB
Impedanse	2,2 kΩ

Adapterkabel

Type	4-pol 3,5 mm til 2 × 3-pol 3,5 mm
Kabellengde	2,5 m

Ver. 20190218

NORGE - KUNDESENTER tel: 23 21 40 00 fax: 23 21 40 80 e-post: kundesenter@clasohlson.no internett: www.clasohlson.no post: Clas Ohlson AS, Postboks 485 Sentrum, 0105 OSLO

exibel®

Pelikuulokkeet

Tuotenro 38-8565 Malli GHX-3

Lue käyttöohje ennen tuotteen käyttöönottoa ja säilytä se tulevaa tarvetta varten. Pidätämme oikeuden teknisten tietojen muutoksiin. Emme vastaa mahdollisista teksti- ja kuvavirheistä. Jos tuotteeseen tulee teknisiä ongelmia, ota yhteys myymälään tai asiakaspalveluun.

Turvallisuus

- Suojaa kuulosi. Pitkäaikainen kuuntelu kovalla äänenvoimakkuudella saattaa johtaa pysyviin kuulovaurioihin. *Säädä äänenvoimakkuus matalaksi, ennen kuin aloitat kuulokkeiden käytön.*
- Älä yritä purkaa tai korjata laitetta; laite ei sisällä korjattavia tai säädettäviä osia.
- Älä altista laitetta korkeille lämpötiloille, pölylle, tärinälle, iskuille, kosteudelle tai vedelle.

Painikkeet ja toiminnot

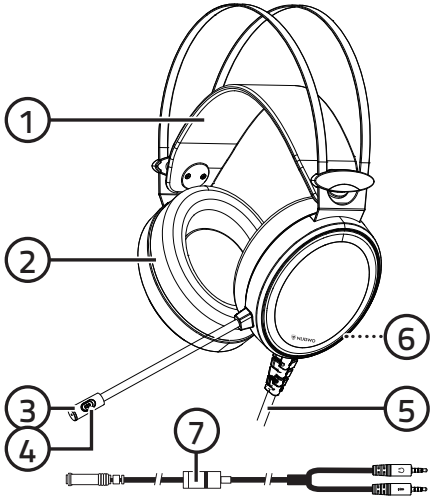

1. Itsesäätyvä pääsanka
2. Äänieristetty korvakupu
3. Säädettävä mikrofoni
4. [ON/OFF] Mikrofonin äänen mykistys/käynnistys
5. Liitäntäjohto
6. Äänenvoimakkuuden säätö
7. PC-liitäntäjohto

Käyttö

Kuulokkeiden liittäminen

Kuulokkeet sopivat yleisimpiin laitteisiin (Android, Iphone, PC, Mac, X-Box, Playstation jne). Kuulokkeiden liittäminen saattaa edellyttää sovitinta tai sovitinkaapelia laitteen tulo- ja lähtöliitännöistä riippuen.

Katso laitteen käyttöohjeesta, kuinka mikrofoni- ja äänitasot säädetään.

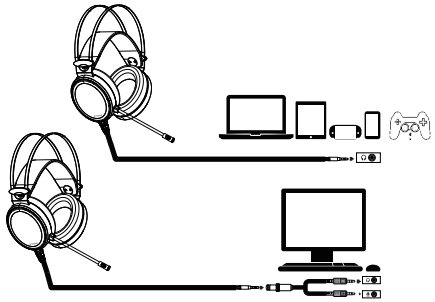

- Kun liität kuulokkeet tietokoneeseen, jossa on erilliset ääni- ja mikrofoniliitännät, käytä mukana tulevaa sovitinkaapelia (7) ja liitä vihreä liitin tietokoneen ääniliitäntään ja vaaleanpunainen liitin tietokoneen mikrofoniliitäntään.

Mikrofoni

- Sammuta ja käynnistä mikrofoni liikuttamalla mykistyspainiketta (4) sivusuunnassa.
- Voit suodattaa pois ei-toivotut äänet käyttämällä mukana tulevaa pop-suodatinta.

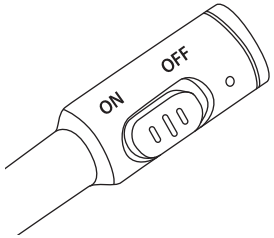

Mikrofonin herkkyyden säätäminen

Tarkista asetukset tietokoneeltasi ja säädä mikrofonin herkkyys. Jos taso on liian alhainen, toinen henkilö ei kuule kunnolla, mitä sanot, ja jos taso on liian korkea, se aiheuttaa äänen vääristymistä ja säröytymistä.

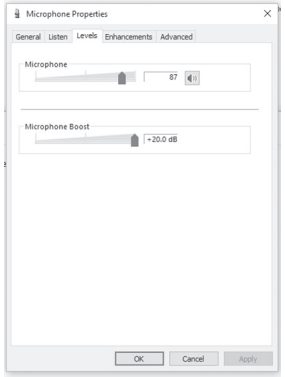

Esim. Windows 10

1. Napsauta hiiren oikealla painikkeella kaiutinkuvaketta aktiviteettikentässä ja valitse **Äänet** (Sounds).
2. Valitse kieleke **Tallennus** (Recording).
3. Valitse mikrofoni listalta ja paina **Ominaisuudet** (Properties).
4. Valitse kieleke **Tasot** (Levels) ja säädä kohtia **Microphone** / **Microphone Boost**.

Kuulokkeet

Säädä äänenvoimakkuutta nupilla (6).

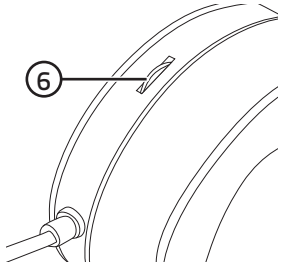

⚠ **Varoitus!**

Suojaa kuulosi. Pitkäaikainen kuuntelu kovalla äänenvoimakkuudella saattaa johtaa pysyviin kuulovaurioihin.

Huolto ja puhdistaminen

Puhdista laite kevyesti kostutetulla liinalla. Käytä mietoa puhdistusainetta. Älä käytä liuottimia tai syövyttäviä kemikaaleja.

Vianhakutaulukko

Kuulokkeista ei kuulu ääntä.	Varmista, että ääntä ei ole sammutettu äänenvoimakkuuden säätimellä (6).
	Liitä kuulokkeet toiseen laitteeseen, esim. puhelimeen. Aloita musiikin toisto tai soita puhelu poissulkeaksesi, että vika ei ole kuulokkeissa.
Mikrofoni ei toimi.	Varmista, että mykistyspainike (4) ei ole **OFF**-asennossa.
	Liitä kuulokkeet puhelimeen. Soita puhelu poissulkeaksesi, että vika ei ole kuulokkeissa.

Kierrättäminen

Tämä kuvake tarkoittaa, että tuotetta ei saa hävittää kotitalousjätteen seassa. Tämä koskee koko EU-aluetta. Virheellisestä hävittämisestä johtuvien mahdollisten ympäristö- ja terveyshaittojen ehkäisemiseksi tuote tulee viedä kierrätettäväksi, jotta materiaali voidaan käsitellä vastuullisella tavalla. Kierrätä tuote käyttämällä paikallisia kierrätysjärjestelmiä tai ota yhteys ostopaikkaan. Ostopaikassa tuote kierrätetään vastuullisella tavalla.

Tekniset tiedot

Kuulokkeet

Tyyppi	Over-ear
Kennon koko	Ø 50 mm
Taajuusalue	20–20 000 Hz
Herkkyys	95 ± 3 dB
Impedanssi	32 Ω ± 15 %
Teho	50 mW
Liitäntä	3,5 mm
Johdon pituus	2 m
Paino	310 g

Mikrofoni

Tyyppi	Dynaaminen, ympärisäteilevä, kohinaa vaimentava
Herkkyys	–38 ± 3 dB
Impedanssi	2,2 kΩ

Sovitinkaapeli

Tyyppi	4-napainen 3,5 mm – 2 × 3-napainen 3,5 mm
Johdon pituus	2,5 m

Ver. 20190218

exibel®

Gaming-Headset

Art.Nr. 38-8565 Modell GHX-3

Vor Inbetriebnahme die komplette Bedienungsanleitung durchlesen und aufbewahren. Irrtümer, Abweichungen und Änderungen behalten wir uns vor. Bei technischen Problemen oder anderen Fragen freut sich unser Kundenservice über eine Kontaktaufnahme.

Sicherheitshinweise

- Gehörschäden vermeiden. Das Gehör kann permanent geschädigt werden, wenn es über längere Zeit einer hohen Lautstärke ausgesetzt wird. *Bevor der Kopfhörer aufgesetzt wird, die Lautstärke senken.*
- Niemals versuchen, das Produkt auseinander zu nehmen oder zu reparieren. Es enthält keine Teile, die sich reparieren oder justieren lassen.
- Das Gerät niemals hohen Temperaturen, staubigen Umgebungen, starken Erschütterungen oder Feuchtigkeit aussetzen.

Tasten und Funktionen

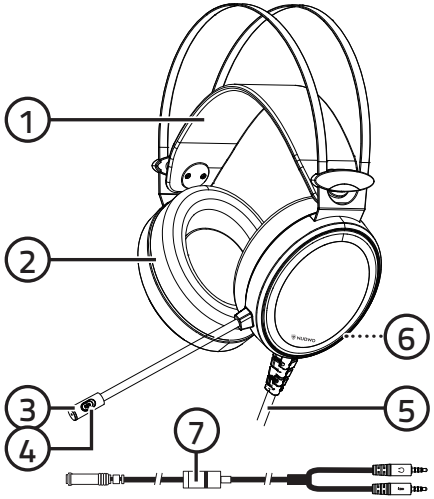

1. Bügel mit selbstjustierendem Kopfband
2. Geräuschisolierte Ohrmuscheln
3. Einstellbares Mikrofon
4. [ON/OFF] Stummschaltetaste zum Ein-/Ausschalten des Mikrofons
5. Stereokabel
6. Lautstärkeregler
7. Adapterkabel zum Anschließen an einen PC

Bedienung

Das Produkt an das Ausgabegerät anschließen

Das Headset ist für die marktüblichen Geräte (Android, iPhone, PC, Mac, X-Box, Playstation usw.) geeignet. Je nach Ein- und Ausgang des Gerätes sind Adapter oder Adapterkabel nötig, um das Produkt anzuschließen.

Die jeweilige Bedienungsanleitung zurate ziehen, was die Einstellung von Mikrofon- und Lautstärke angeht.

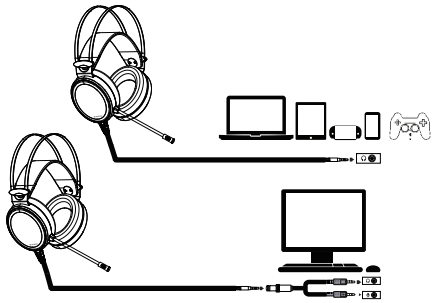

- Beim Anschluss an einen PC mit separaten Audio- und Mikrofonbuchsen kann das mitgelieferte Adapterkabel (7) benutzt werden. Der grüne Stecker wird an den Audioausgang und der rosa Stecker an den Mikrofoneingang angeschlossen.

Mikrofon

- Durch Hin- und Herschieben der Stummschaltetaste lässt sich das Mikrofon ein- und ausschalten.
- Den mitgelieferten Popschutz aufsetzen, um unerwünschte Poplaute herauszufiltern.

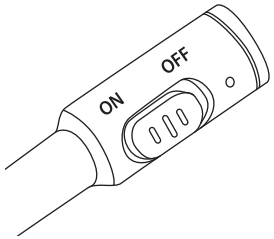

Anpassen der Mikrofonempfindlichkeit

Es lohnt sich, die Computer-Einstellungen zu überprüfen und die Empfindlichkeit des Mikrofons anzupassen. Eine zu niedrige Empfindlichkeit kann zu Verständnisproblemen seitens der Gesprächspartner führen, während eine zu hohe Empfindlichkeit Tonprobleme wie z. B. Interferenzen verursachen kann.

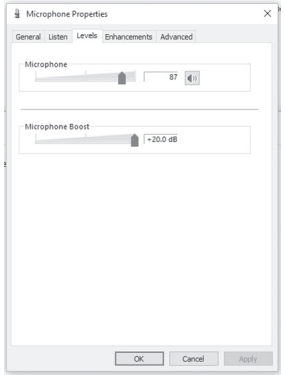

Bsp. Windows 10

1. Per Rechtsklick das Lautsprechersymbol in der Taskleiste anklicken. **Sounds** auswählen.
2. Die Registerkarte **Aufnahme** (Recording) anklicken.
3. Das betreffende Mikrofon aus der Liste auswählen und auf **Eigenschaften** (Properties) klicken.
4. Die Registerkarte **Pegel** (Levels) anklicken und die Schieberegler **Mikrofon**/**Mikrofonverstärkung** (Microphone/ Microphone Boost) zum Anpassen des Pegels verwenden.

Kopfhörer

Die Lautstärke mittels des Lautstärkereglers (6) einstellen.

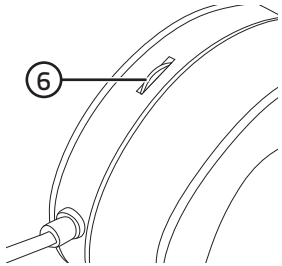

⚠ Achtung

Gehörschäden vermeiden! Das Gehör kann permanent geschädigt werden, wenn es über längere Zeit einer hohen Lautstärke ausgesetzt wird.

Pflege und Wartung

Das Produkt mit einem leicht befeuchteten Tuch reinigen. Ein sanftes Reinigungsmittel verwenden, niemals Lösungsmittel oder ätzende Chemikalien.

Fehlersuche

Im Headset ist kein Ton zu hören.	Am Lautstärkeregler überprüfen, ob die Lautstärke ausgeschaltet ist.
	Das Produkt an ein anderes Gerät anschließen, z. B. ein Mobiltelefon. Die Wiedergabe starten oder einen Anruf tätigen, um auszuschließen, dass der Fehler auf dem Headset beruht.
Das Mikrofon funktioniert nicht.	Sicherstellen, dass die Stummschaltetaste (4) auf **ON** steht.
	Das Produkt an ein Mobiltelefon anschließen. Einen Anruf tätigen, um auszuschließen, dass der Fehler auf dem Headset beruht.

Hinweise zur Entsorgung

Dieses Symbol zeigt an, dass das Produkt nicht gemeinsam mit dem Haushaltsabfall entsorgt werden darf. Dies gilt in der gesamten EU. Um möglichen Schäden für die Umwelt und Gesundheit vorzubeugen, die durch fehlerhafte Abfallentsorgung verursacht werden, dieses Produkt zum verantwortlichen Recycling geben, um die nachhaltige Wiederverwertung von stofflichen Ressourcen zu fördern. Bei der Abgabe des Produktes bitte die vorhandenen Recycling- und Sammelstationen benutzen oder den Händler kontaktieren. Dieser kann das Produkt auf eine umweltfreundliche Weise recyceln.

Technische Daten

Kopfhörer

Typ	Over Ear
Treibergröße	Ø 50 mm
Frequenzbereich	20–20 000 Hz
Empfindlichkeit	95 ± 3 dB
Impedanz	32 Ω ± 15 %
Ausgangsleistung	50 mW
Anschluss	3,5 mm
Kabellänge	2 m
Gewicht	310 g

Mikrofon

Typ	Dynamisch, 360°, rauschunterdrückend
Empfindlichkeit	–38 ± 3 dB
Impedanz	2,2 kΩ

Adapterkabel

Typ	4-polig 3,5 mm auf 2 × 3-polig 3,5 mm
Kabellänge	2,5 m

Ver. 20190218

DEUTSCHLAND - KUNDENSERVICE Hotline: 040 2999 78111 E-Mail: kundenservice@clasohlson.de Homepage: www.clasohlson.de Postanschrift: Clas Ohlson GmbH, Jungfernstieg 38, 20354 Hamburg

exibel®