Cody Spotlight

Art.no 36-6655, -1
36-6656, -1

ENGLISH

Please read the entire instruction manual before using the product and then save it for future reference. We reserve the right for any errors in text or images and any necessary changes made to technical data. In the event of technical problems or other queries, please contact our Customer Services.

Safety

- The product is only intended for indoor use in ambient temperatures of up to 25 °C.
- Never place the product where it is exposed to high temperatures from hobs, ovens or other heat sources.

Only intended for indoor use.

Double insulated.

Warning: Risk of electric shock. The bulbs in this light fitting are not replaceable. When the bulbs reach the end of their life the whole light fitting must be replaced.

Installation

36-6655, -1

Note: Use fasteners suitable for the wall material and ensure that there are no electrical wires or water pipes in the wall where you intend to screw/drill.

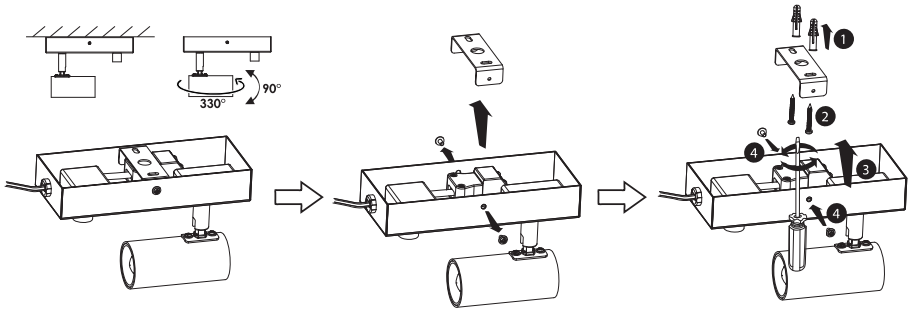

36-6656, -1

Note: Use fasteners suitable for the wall material and ensure that there are no electrical wires or water pipes in the wall where you intend to screw/drill.

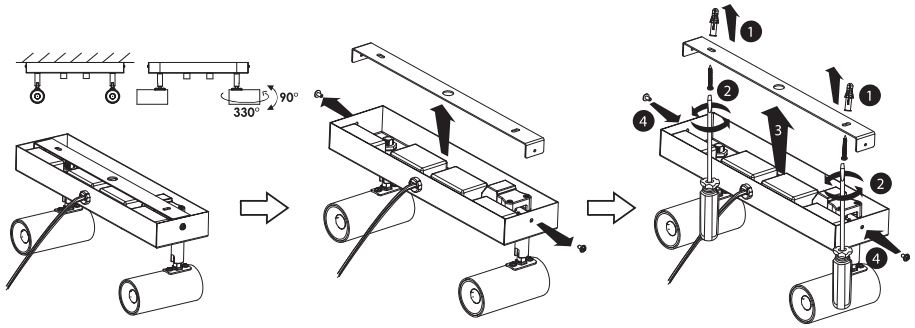

Operating instructions

Plug the mains lead into a wall socket and turn the spotlight on and dim it using the dimmer switch.

Care and maintenance

- The spotlight should be cleaned using a dry cloth or vacuum cleaner.
- The bulbs in this light fitting are not replaceable. When the bulbs reach the end of their life the whole light fitting must be replaced.

Responsible disposal

This symbol indicates that this product should not be disposed of with general household waste. This applies throughout the entire EU. In order to prevent any harm to the environment or health hazards caused by incorrect waste disposal, the product must be handed in for recycling so that the material can be disposed of in a responsible manner. When recycling your product, take it to your local collection facility or contact the place of purchase. They will ensure that the product is disposed of in an environmentally sound manner.

Specifications

36-6655, -1

Rated voltage	220–240 V AC, 50/60 Hz
Power	5.8 W
Light bulbs	Dimmable LED bulbs (non-replaceable)
Dimmable from	10–100 %
Luminous flux	300 lm
Light temperature	2800 K
Colour rendition	Ra 80
Height	109 mm
Length	160 mm
Width	69 mm

36-6656, -1

Rated voltage	220–240 V AC, 50/60 Hz
Power	2 × 5.8 W
Light bulbs	Dimmable LED bulbs (non-replaceable)
Dimmable from	10–100 %
Luminous flux	2 × 300 lm
Light temperature	2800 K
Colour rendition	Ra 80
Height	109 mm
Length	264 mm
Width	80 mm

Ver. 20170508

GREAT BRITAIN • CUSTOMER SERVICE
tel. 020 8247 9300 e-mail: customerservice@clasohlson.co.uk internet: www.clasohlson.co.uk postal: 10 – 13 Market Place, Kingston Upon Thames, Surrey, KT1 1JZ

north LIGHT

Spotlight Cody

Art.nr 36-6655, -1
36-6656, -1

SVENSKA

Läs igenom hela bruksanvisningen före användning och spara den sedan för framtida bruk. Vi reserverar oss för ev. text- och bildfel samt ändringar av tekniska data. Vid tekniska problem eller andra frågor, kontakta vår kundtjänst.

Säkerhet

- Produkten är endast avsedd för inomhusbruk i en omgivningstemperatur på upp till 25 ºC.
- Placera aldrig produkten så att den utsätts för höga temperaturer från spisar, ugnar eller andra värmekällor.

Endast avsedd för inomhusbruk.

Dubbelisolerad.

Varning! Risk för elektrisk stöt. Produktens ljuskälla är inte utbytbar. När ljuskällan slutat fungera ska armaturen kasseras.

Montering

36-6655, -1

Obs! Använd för väggen lämplig fästmetod och försäkra dig om att inga el- eller vattenledningar finns i väggen där du skruvar/borrar.

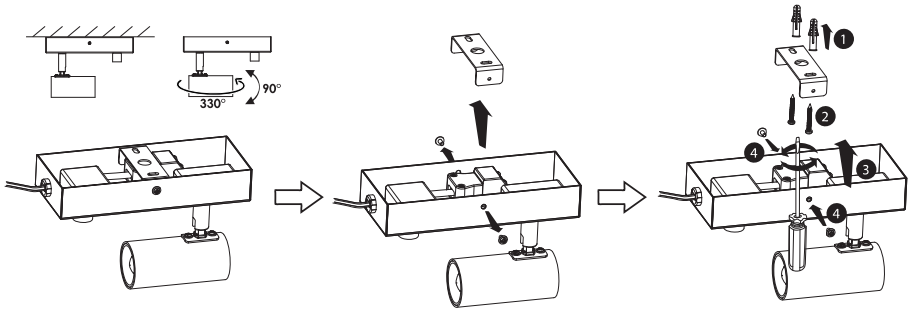

36-6656, -1

Obs! Använd för väggen lämplig fästmetod och försäkra dig om att inga el- eller vattenledningar finns i väggen där du skruvar/borrar.

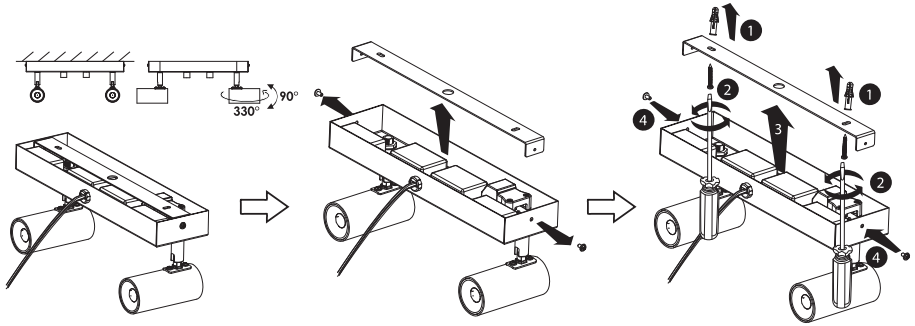

Användning

Anslut nätkabeln till ett vägguttag och slå på/av och dimra spotlighten med vredet.

Skötsel och underhåll

- Torka av spotlighten med en torr trasa eller dammsug den vid behov.
- Spotlightens ljuskälla är inte utbytbar. När ljuskällan slutat fungera ska spotlighten kasseras.

Avfallshantering

Denna symbol innebär att produkten inte får kastas tillsammans med annat hushållsavfall. Detta gäller inom hela EU. För att förebygga eventuell skada på miljö och hälsa, orsakad av felaktig avfallshantering, ska produkten lämnas till återvinning så att materialet kan tas omhand på ett ansvarsfullt sätt. När du lämnar produkten till återvinning, använd dig av de returhanteringssystem som finns där du befinner dig eller kontakta inköpsstället. De kan se till att produkten tas om hand på ett för miljön tillfredställande sätt.

Specifikationer

36-6655, -1

Nätanslutning	220–240 V AC, 50/60 Hz
Effekt	5,8 W
Ljuskällor	Dimbara LED-lampor (ej utbytbara)
Dimbar från	10–100 %
Ljusflöde	300 lm
Ljusfärg	2800 K
Färgåter-givningsindex (Ra)	80
Höjd	109 mm
Längd	160 mm
Bredd	69 mm

36-6656, -1

Nätanslutning	220–240 V AC, 50/60 Hz
Effekt	2 × 5,8 W
Ljuskällor	Dimbara LED-lampor (ej utbytbara)
Dimbar från	10–100 %
Ljusflöde	2 × 300 lm
Ljusfärg	2800 K
Färgåter-givningsindex (Ra)	80
Höjd	109 mm
Längd	264 mm
Bredd	80 mm

Ver. 20170508

SVERIGE • KUNDTJÄNST
tel: 0247/445 00 fax: 0247/445 09 e-post: kundservice@clasohlson.se internet: www.clasohlson.se brev: Clas Ohlson AB, 793 85 INSJÖN

north LIGHT

Spotlight Cody

Art.nr. 36-6655, -1
36-6656, -1

NORSK

Les brukerveiledningen grundig før produktet tas i bruk og ta vare på den for framtidig bruk. Vi reserverer oss mot ev. feil i tekst og bilde, samt forandringer av tekniske data. Ved tekniske problemer eller spørsmål, ta kontakt med vårt kundesenter.

Sikkerhet

- Produktet er kun beregnet til innendørs bruk, i omgivelser med temperaturer på opptil 25 °C.
- Plasser ikke produktet slik at den utsettes for høye temperaturer fra komfyrer, ovner eller andre varmekilder.

Kun til innendørs bruk.

Dobbeltisolert.

Advarsel! Fare for elektrisk støt. Lyskilden kan ikke skiftes ut. Når lyskilden er utbrukt må armaturen kasseres.

Montering

36-6655, -1

Obs! Monter lampen med en festemetode som egner seg til veggens konstruksjon og forsikre deg om at det ikke er strømledninger eller vannrør i veggkonstruksjonen der du skal bore/skru.

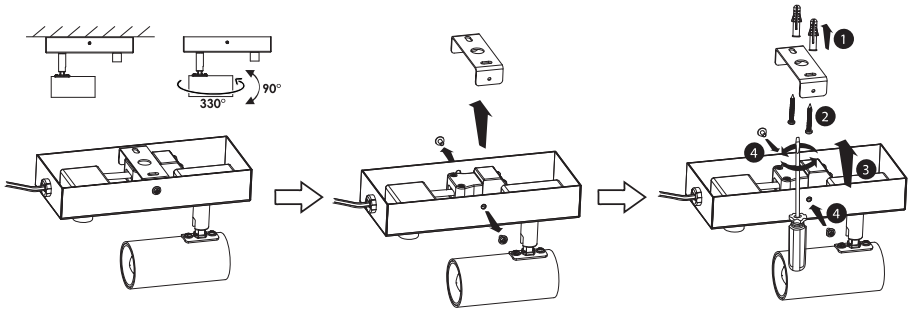

36-6656, -1

Obs! Monter lampen med en festemetode som egner seg til veggens konstruksjon og forsikre deg om at det ikke er strømledninger eller vannrør i veggkonstruksjonen der du skal bore/skru.

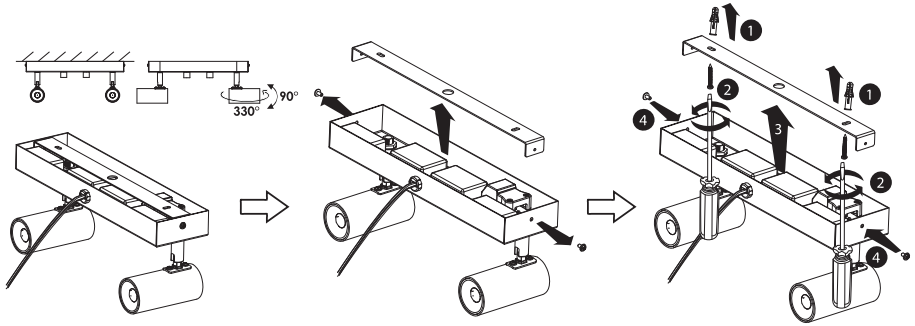

Bruk

Støpselet kobles til et strømuttak. Skru på/av og dimme lyset med bryteren.

Stell og vedlikehold

- Tørk av spotlighten med en tørr klut, og støvsug den ved behov.
- Lyskilden kan ikke skiftes ut. Når lyskilden er utbrukt må spotlighten kasseres.

Avfallshåndtering

Symbolet viser til at produktet ikke skal kastes sammen med husholdningsavfallet. Dette gjelder i hele EØS-området. For å forebygge eventuelle skader på helse og miljø som følge av feil håndtering av avfall, skal produktet leveres til gjenvinning, slik at materialet blir tatt hånd om på en ansvarsfull måte. Benytt miljøstasjonene som er der du befinner deg eller ta kontakt med forhandler. De vil ta hånd om produktet på en miljømessig tilfredsstillende måte.

Spesifikasjoner

36-6655, -1

Nettspenning	220–240 V AC, 50/60 Hz
Effekt	5,8 W
Lyskilder	Dimbare LED-pærer (ikke utskiftbare)
Kan dimmes fra	10–100 %
Lysflyt	300 lm
Lysfarge	2800 K
Fargegjengivelses-indeks (Ra)	80
Høyde	109 mm
Lengde	160 mm
Bredde	69 mm

36-6656, -1

Nettspenning	220–240 V AC, 50/60 Hz
Effekt	2 × 5,8 W
Lyskilder	Dimbare LED-pærer (ikke utskiftbare)
Kan dimmes fra	10–100 %
Lysflyt	2 × 300 lm
Lysfarge	2800 K
Fargegjengivelses-indeks (Ra)	80
Høyde	109 mm
Lengde	264 mm
Bredde	80 mm

Ver. 20170508

NORGE • KUNDESENTER
tel: 23 21 40 00 fax: 23 21 40 80 e-post: kundesenter@clasohlson.no internett: www.clasohlson.no post: Clas Ohlson AS, Postboks 485 Sentrum, 0105 OSLO

north LIGHT

Kohdevalaisin Cody

Tuotenro 36-6655, -1
36-6656, -1

SUOMI

Lue käyttöohje ennen tuotteen käyttöönottoa ja säilytä se tulevaa tarvetta varten. Pidätämme oikeuden teknisten tietojen muutoksiin. Emme vastaa mahdollisista teksti- ja kuvavirheistä. Jos tuotteeseen tulee teknisiä ongelmia, ota yhteys myymälään tai asiakaspalveluun.

Turvallisuus

- Laite on tarkoitettu vain sisäkäyttöön korkeintaan 25 ºC:n lämpötilaan.
- Älä sijoita laitetta niin, että se altistuu esim. takoista, uuneista tai muista lämmönlähteistä tuleville korkeille lämpötiloille.

Vain sisäkäyttöön.

Kaksoiseristetty.

Varoitus!
Sähköiskuvaara. Valaisimen lamppua ei voi vaihtaa. Kun lamppu lakkaa toimimasta, valaisin tulee poistaa käytöstä.

Asennus

36-6655, -1

Huom.! Käytä seinämateriaalille sopivaa kiinnitystapaa. Varmista että poraus-/ruuvauskohdassa ei ole sähkö- tai vesijohtoja.

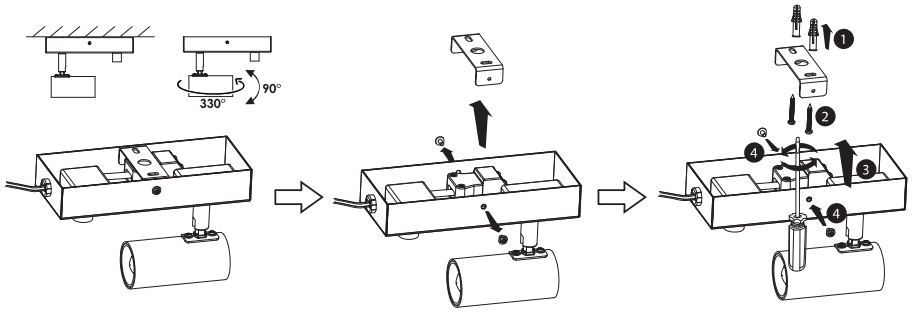

36-6656, -1

Huom.! Käytä seinämateriaalille sopivaa kiinnitystapaa. Varmista että poraus-/ruuvauskohdassa ei ole sähkö- tai vesijohtoja.

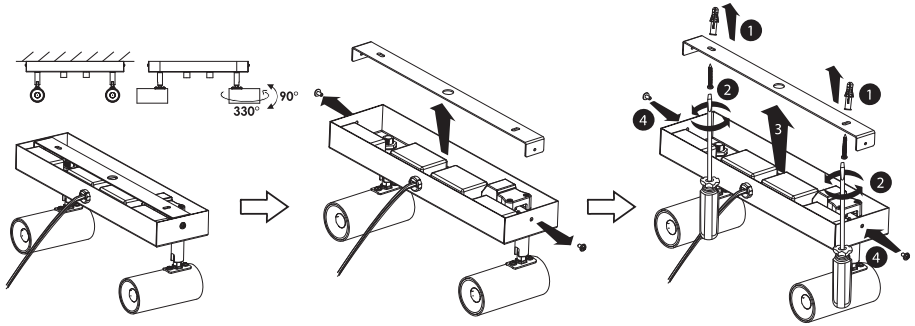

Käyttö

Liitä virtajohto pistorasiaan ja sytytä/sammuta valaisin kytkimellä.

Huolto ja puhdistaminen

- Pyyhi kohdevalaisin kuivalla liinalla ja imuroi se tarvittaessa.
- Valaisimen lamppua ei voi vaihtaa. Kun lamppu lakkaa toimimasta, valaisin tulee poistaa käytöstä.

Kierrättäminen

Tämä kuvake tarkoittaa, että tuotetta ei saa hävittää kotitalousjätteen seassa. Tämä koskee koko EU-aluetta. Virheellisestä hävittämisestä johtuvien mahdollisten ympäristö- ja terveyshaittojen ehkäisemiseksi tuote tulee viedä kierrätettäväksi, jotta materiaali voidaan käsitellä vastuullisella tavalla. Kierrätä tuote käyttämällä paikallisia kierrätysjärjestelmiä tai ota yhteys ostopaikkaan. Ostopaikassa tuote kierrätetään vastuullisella tavalla.

Tekniset tiedot

36-6655, -1

Verkkovirtaliitäntä	220–240 V AC, 50/60 Hz
Teho	5,8 W
Lamppu	Himmennettävä LED (ei vaihdettava)
Himmennys	10–100 %
Valovirta	300 lm
Värilämpötila	2800 K
Värintoisto-indeksi (Ra)	80
Korkeus	109 mm
Pituus	160 mm
Leveys	69 mm

36-6656, -1

Verkkovirtaliitäntä	220–240 V AC, 50/60 Hz
Teho	2 × 5,8 W
Lamppu	Himmennettävä LED (ei vaihdettava)
Himmennys	10–100 %
Valovirta	2 × 300 lm
Värilämpötila	2800 K
Värintoisto-indeksi (Ra)	80
Korkeus	109 mm
Pituus	264 mm
Leveys	80 mm

Ver. 20170508

SUOMI • ASIAKASPALVELU
puh: 020 111 2222 sähköposti: asiakaspalvelu@clasohlson.fi kotisivu: www.clasohlson.fi osoite: Clas Ohlson Oy, Kaivokatu 10 B, 00100 HELSINKI

north LIGHT

Spot Cody

Art.Nr. 36-6655, -1
36-6656, -1

DEUTSCH

Vor Inbetriebnahme die Bedienungsanleitung vollständig durchlesen und für künftigen Gebrauch aufbewahren. Irrtümer, Abweichungen und Änderungen behalten wir uns vor. Bei technischen Problemen oder anderen Fragen freut sich unser Kundenservice über eine Kontaktaufnahme.

Sicherheit

- Das Produkt ist ausschließlich zur Benutzung im Innenbereich bei bis zu 25 °C vorgesehen.
- Das Produkt niemals so anbringen, dass es hohen Temperaturen von einem Herd, Backofen oder direkter Sonneneinstrahlung ausgesetzt ist.

Nur zur Benutzung im Innenbereich geeignet.

Doppelt isoliert.

Warnung!
Stromschlaggefahr. Das Leuchtmittel des Produkts ist nicht austauschbar. Wenn das Leuchtmittel nicht mehr funktioniert, muss die Leuchte entsorgt werden.

Montage

36-6655, -1

Hinweis: Eine für die Wand geeignete Befestigungsmethode wählen und sicherstellen, dass sich keine Wasser- oder Stromleitungen in der Wand befinden, wo gebohrt/geschraubt wird.

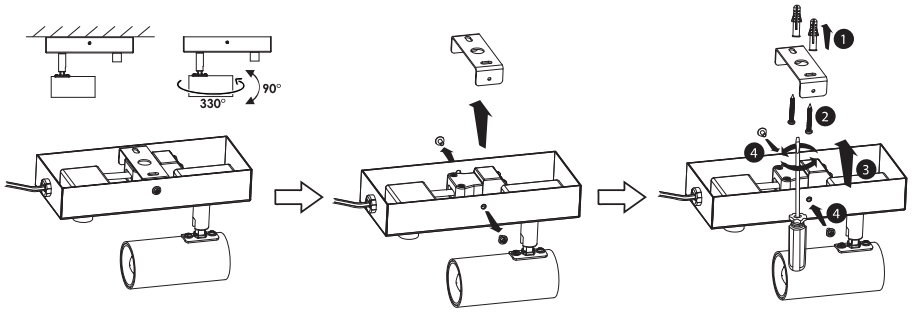

36-6656, -1

Hinweis: Eine für die Wand geeignete Befestigungsmethode wählen und sicherstellen, dass sich keine Wasser- oder Stromleitungen in der Wand befinden, wo gebohrt/geschraubt wird.

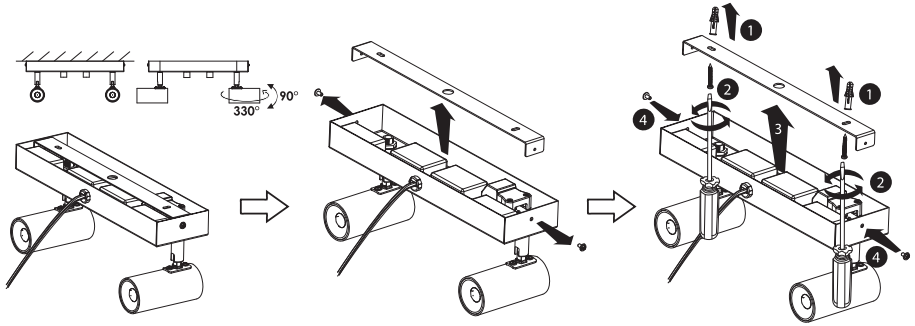

Benutzung

Das Netzkabel an die Steckdose anschließen und das Gerät über den Drehschalter ein-/ausschalten und dimmen.

Pflege und Wartung

- Das Produkt bei Bedarf mit einem trockenen Tuch oder einem Staubsauger reinigen.
- Das Leuchtmittel des Produkts ist nicht austauschbar. Wenn das Leuchtmittel nicht mehr funktioniert, muss das Produkt entsorgt werden.

Hinweise zur Entsorgung

Dieses Symbol zeigt an, dass das Produkt nicht gemeinsam mit dem Haushaltsabfall entsorgt werden darf. Dies gilt in der gesamten EU. Um möglichen Schäden für die Umwelt und Gesundheit vorzubeugen, die durch fehlerhafte Abfallentsorgung verursacht werden, dieses Produkt zum verantwortlichen Recycling geben, um die nachhaltige Wiederverwertung von stofflichen Ressourcen zu fördern. Bei der Abgabe des Produktes bitte die vorhandenen Recycling- und Sammelstationen benutzen oder den Händler kontaktieren. Dieser kann das Produkt auf eine umweltfreundliche Weise recyceln.

Technische Daten

36-6655, -1

Betriebsspannung	220–240 V AC, 50/60 Hz
Leistungsaufnahme	5,8 W
Leuchtmittel	Dimmbare LEDs (nicht austauschbar)
Dimmbar von	10–100 %
Lichtstrom	300 lm
Lichtfarbe	2800 K
Farbwiedergabe-index (Ra)	80
Höhe	109 mm
Länge	160 mm
Breite	69 mm

36-6656, -1

Betriebsspannung	220–240 V AC, 50/60 Hz
Leistungsaufnahme	2 × 5,8 W
Leuchtmittel	Dimmbare LEDs (nicht austauschbar)
Dimmbar von	10–100 %
Lichtstrom	2 × 300 lm
Lichtfarbe	2800 K
Farbwiedergabe-index (Ra)	80
Höhe	109 mm
Länge	264 mm
Breite	80 mm

Ver. 20170508

DEUTSCHLAND • KUNDENSERVICE
Hotline: 040 2999 78111 E-Mail: kundenservice@clasohlson.de Homepage: www.clasohlson.de Postanschrift: Clas Ohlson GmbH, Jungfernstieg 38, 20354 Hamburg

north LIGHT