Folding Workbench

Arbetsbänk fällbar
Arbeidsbenk sammenleggbar
Työtaso, kokoontaitettava
Werkbank, klappbar

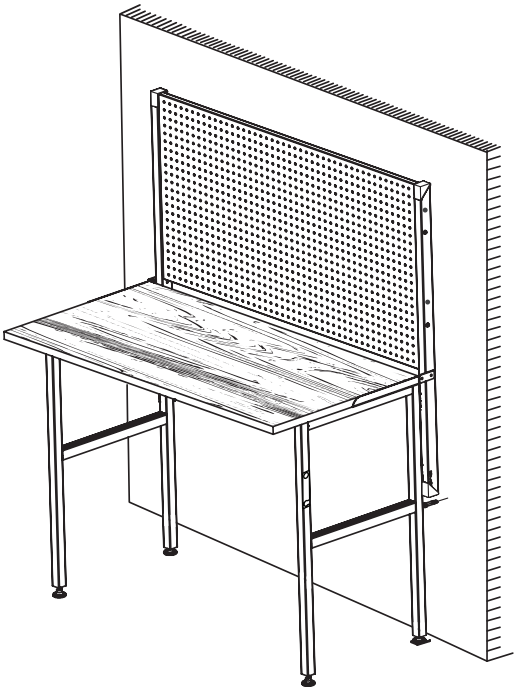

Art.no 41-1677

Model TW40002

Ver. 20181210

English
Svenska
Norsk
Suomi
Deutsch

clas ohlson

Folding Workbench

Art.no 41-1677 Model TW40002

Please read the entire instruction manual before using the product and then save it for future reference. We reserve the right for any errors in text or images and any necessary changes made to technical data. In the event of technical problems or other queries, please contact our Customer Services (see address details on the back).

Safety

- The product is intended for indoor use only.
- The product is intended for private domestic use.
- The product should be assembled on a level surface with plenty of room. Follow the assembly instructions precisely.
- Be careful not to pinch your fingers or damage the product in any way.
- Check and tighten all screws, nuts and bolts on a regular basis.

Care and maintenance

Clean the product using a damp cloth. Use only mild cleaning agents, never solvents or corrosive chemicals.

Responsible disposal

The product should be disposed of in accordance with local regulations. If you are unsure how to proceed, contact your local council.

Specifications

Dimensions	118 × 66 × 153 cm (open, with the tool board positioned at the highest setting, see alt. B in the *Assembly* section.)
Hole spacing	12 mm

Arbetsbänk fällbar

Art.nr 41-1677 Modell TW40002

Läs igenom hela bruksanvisningen före användning och spara den sedan för framtida bruk. Vi reserverar oss för ev. text- och bildfel samt ändringar av tekniska data. Vid tekniska problem eller andra frågor, kontakta vår kundtjänst (se adressuppgifter på baksidan).

Säkerhet

- Produkten är endast avsedd för inomhusbruk.
- Produkten är endast avsedd för privat bruk i hemmet.
- Se till att montera produkten på en plan yta där du har gott om plats. Följ monteringsanvisningen noggrant.
- Var försiktig så du inte klämmer dig eller skadar produkten på något sätt.
- Kontrollera och dra åt alla skruvar med jämna mellanrum.

Skötsel och underhåll

Rengör produkten med en lätt fuktad trasa. Använd ett milt rengöringsmedel, aldrig lösningsmedel eller frätande kemikalier.

Avfallshantering

När du ska göra dig av med produkten ska detta ske enligt lokala föreskrifter. Är du osäker på hur du ska gå tillväga, kontakta din kommun.

Specifikationer

Mått	118 × 66 × 153 cm (utfälld, med verktygstavlan monterad i högsta läge, alt B)
Hålavstånd	12 mm

Arbeidsbenk sammenleggbar

Art.nr. 41-1677 Modell TW40002

Les bruksanvisningen grundig før produktet tas i bruk og ta vare på den for framtidig bruk.
Vi reserverer oss mot ev. feil i tekst og bilder, samt endringer av tekniske data.
Ved tekniske problemer eller dersom du har spørsmål, ta kontakt med vårt kundesenter (se kontaktinformasjon på baksiden).

Sikkerhet

- Produktet er kun beregnet til innendørs bruk.
- Produktet er kun beregnet for privat bruk i hjemmet.
- Sørg for at produktet plasseres på et jevnt underlag og at du har god plass. Følg monteringsanvisningen nøye.
- Vær forsiktig så du ikke klemmer deg eller skader produktet på noen måte.
- Kontroller og trekk til alle skruer med jevne mellomrom.

Vedlikehold

Rengjør produktet med en lett fuktet klut. Bruk et mildt rengjøringsmiddel, aldri løsemidler eller etsende kjemikalier.

Avfallshåndtering

Når produktet skal kasseres må det skje i henhold til lokale forskrifter.
Hvis du er usikker, ta kontakt med lokale myndigheter.

Spesifikasjoner

Mål	118 × 66 × 153 cm (utfoldet, med verktøypanelet montert i høyeste nivå, alt B)
Hullavstand	12 mm

Työtaso, kokoontaitettava

Tuotenro 41-1677 Malli TW40002

Lue koko käyttöohje ja säästä se tulevaa käyttöä varten. Pidätämme oikeuden teknisten tietojen muutoksiin. Emme vastaa mahdollisista teksti- tai kuvavirheistä. Jos tuotteeseen tulee teknisiä ongelmia, ota yhteys myymälään tai asiakaspalveluun (yhteystiedot käyttöohjeen lopussa).

Turvallisuus

- Tuote on tarkoitettu vain sisäkäyttöön.
- Laite on tarkoitettu ainoastaan yksityiskäyttöön kotona.
- Varmista, että asennusalue on tasainen ja riittävän tilava. Lue kokoamisohje huolellisesti.
- Ole varovainen asennusvaiheessa, jotta et vahingoita itseäsi tai laitetta.
- Varmista säännöllisin väliajoin, että kaikki ruuvit ovat kireällä.

Huolto ja ylläpito

Pyyhi tuote kevyesti kostutetulla liinalla. Käytä mietoa puhdistusainetta.
Älä käytä liuottimia tai syövyttäviä kemikaaleja.

Kierrättäminen

Kierrätä tuote asianmukaisesti, kun poistat sen käytöstä. Tarkempia kierrätysohjeita saat kuntasi jäteneuvonnasta.

Tekniset tiedot

Mitat	118 × 66 × 153 cm (avattuna, työkalutaulu asennettuna ylimpään kohtaan, vaihtoehto B)
Reikien väli	12 mm

Werkbank, klappbar

Art.Nr. 41-1677 Modell TW40002

Vor Inbetriebnahme die Bedienungsanleitung vollständig durchlesen und für künftigen Gebrauch aufbewahren. Irrtümer, Abweichungen und Änderungen behalten wir uns vor. Bei technischen Problemen oder anderen Fragen freut sich unser Kundenservice über eine Kontaktaufnahme (Kontakt siehe Rückseite).

Sicherheitshinweise

- Das Produkt ist nur zur Verwendung im Innenbereich geeignet.
- Das Produkt ist nur für den normalen Hausgebrauch bestimmt.
- Eine ebene Fläche zur Montage des Produktes auswählen und sicherstellen, dass ausreichend Platz verfügbar ist. Die Aufbauanleitung sorgfältig befolgen.
- Vorsichtig vorgehen, um Quetschungen zu vermeiden und sicherzustellen, dass das Produkt beim Aufbau keinen Schaden nimmt.
- Alle Schrauben in regelmäßigen Abständen überprüfen und festziehen.

Pflege und Wartung

Das Produkt mit einem feuchten Tuch reinigen. Ein sanftes Reinigungsmittel verwenden, keine scharfen Chemikalien oder Lösungsmittel.

Hinweise zur Entsorgung

Das Produkt bitte den lokalen Bestimmungen entsprechend entsorgen. Weitere Informationen sind von der Gemeinde oder den kommunalen Entsorgungsbetrieben erhältlich.

Technische Daten

Maße	118 × 66 × 153 cm (ausgeklappt und mit der Werkzeugwand auf maximaler Höhe, Position B).
Lochabstand	12 mm

Product description / Produktbeskrivning / Produktbeskrivelse / Tuotekuvaus / Produktbeschreibung

B1	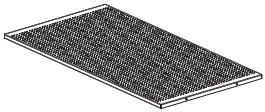	Tool board Verktygstavla Verktøypanel Työkalutaulu Werkzeugwand	**1**
B2L	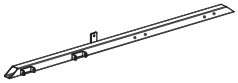	Left wall upright Väggfäste, vänster Veggfeste, venstre Seinäkiinnike, vasen Wandhalterung, links	**1**
B2R	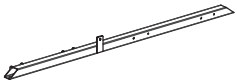	Right wall upright Väggfäste, höger Veggfeste, høyre Seinäkiinnike, oikea Wandhalterung, rechts	**1**
B3L	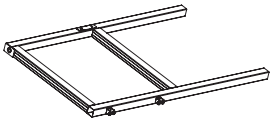	Left leg Ben, vänster Ben, venstre Jalka, vasen Beine, links	**1**
B3R	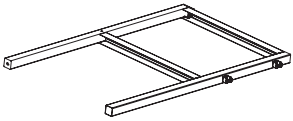	Right leg Ben, höger Ben, høyre Jalka, oikea Beine, rechts	**1**
B4	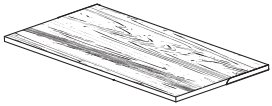	Worktop Bänkskiva Benkeplate Pöytälevy Arbeitsplatte	**1**
B5L		Left worktop bracket Fäste för bänkskiva, vänster Feste for benkeplate, venstre Pöytälevyn kiinnike, vasen Winkelprofil zur Montage der Arbeitsplatte, links	**1**

B5R	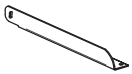	Right worktop bracket Fäste för bänkskiva, höger Feste for benkeplate, høyre Pöytälevyn kiinnike, oikea Winkelprofil zur Montage der Arbeitsplatte, rechts	**1**
B6	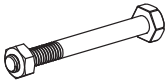	Hex bolt / Sexkantsskruv / Sekskantskrue / Kuusioruuvi / Sechskantschraube / M6 × 60	**4**
B7		Spring for hex bolt / Fjäder för sex-kantsskruv / Fjær for sekskantskrue / Kuusioruuvin jousi / Feder für Sechs-kantschraube / B6	**4**
B8	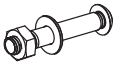	Bolt / Skruv / Skrue / Ruuvi / Schraube / M6 × 37	**4**
B9		Machine screw / Skruv / Skrue / Ruuvi / Schraube / M6 × 15	**2**
B10		Wood screw / Träskruv / Treskrue / Puuruuvi / Holzschraube / M5 × 16	**6**
B12		Wood screw / Träskruv / Treskrue / Puuruuvi / Holzschraube / M4 × 20	**2**
B13		Spacer / Distans / Distanse / Välike / Abstandhalter	**2**
B14		End cap / Hörnbeslag / Hjørnebeslag / Kulmahela / Aufsteckkappen	**4**
B15		Adjustable foot / Justerbar fot / Justerbar fot / Jalka, säädettävä / Verstellbarer Fuß	**4**

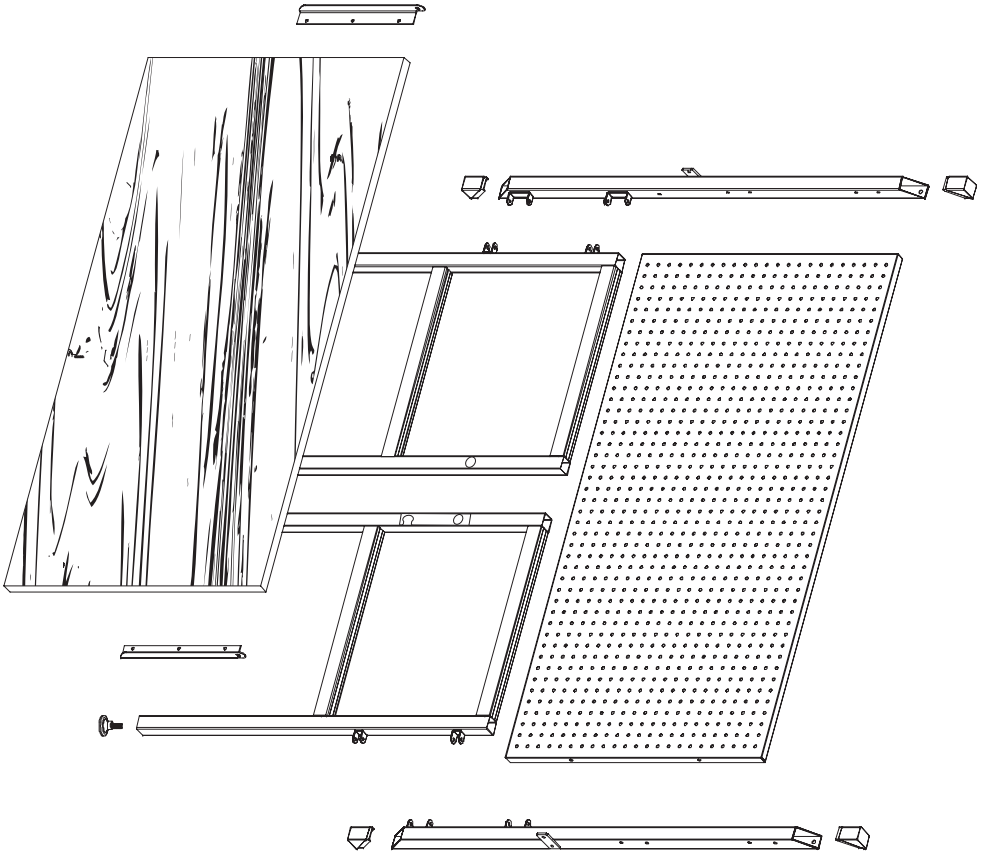

Assembly / Montering / Asennus / Montage

1

The tool board can be positioned at a choice of two height settings. The different settings are illustrated in the circled pictures in **alt. A** and **alt. B** in step 1 of the assembly instructions below. Set the tool board to the height that suits you best.

Verktygstavlan kan monteras på 2 olika höjder. Se de inringade bilderna i **alt. A** och **alt. B** i steg 1 av monteringen. Montera på önskad höjd.

Verktøypanelet kan monteres i to ulike høyder. Se de innringede bildene i **alt. A** og **alt. B** i trinn 1 av monteringen. Monter i ønsket høyde.

Työkalutaulun voi asentaa kahdelle eri korkeudelle: Katso ympäröidyt kuvat **vaihtoehdoista A** ja **B** asennuskohdassa 1. Asenna haluamallesi korkeudelle.

Die Werkzeugwand kann auf zwei verschiedenen Höhen montiert werden, wie in den folgenden zwei runden Ansichten unter **Position A** und **Position B** abgebildet. Die Werkzeugwand auf die gewünschte Höhe einstellen.

Alt. / Vaihtoehto / Position A

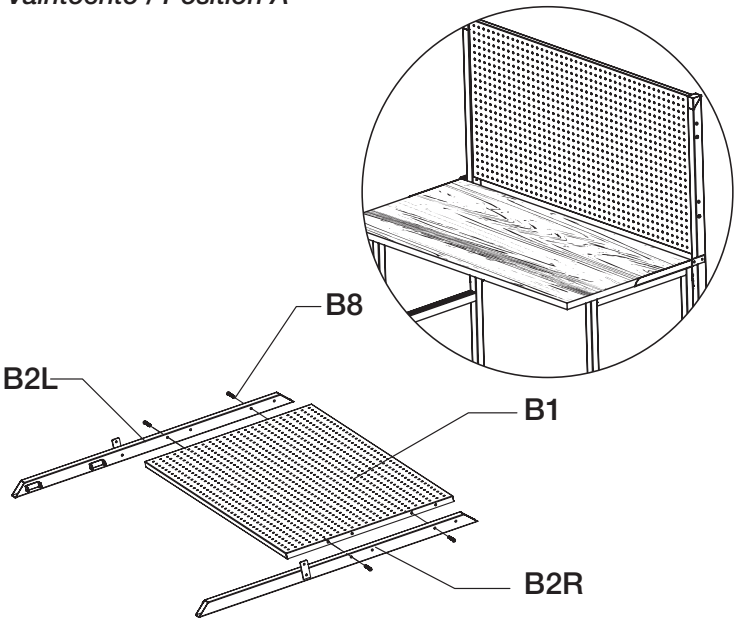

Alt. / Vaihtoehto / Position B

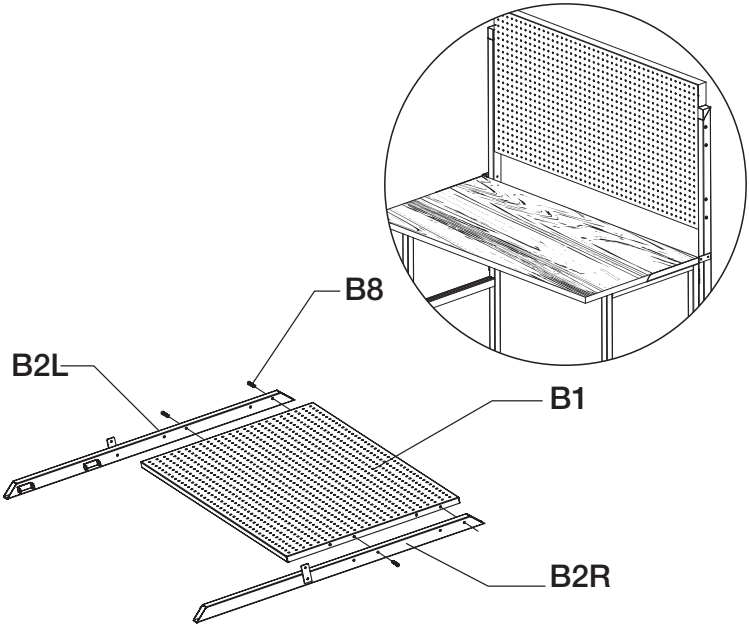

②

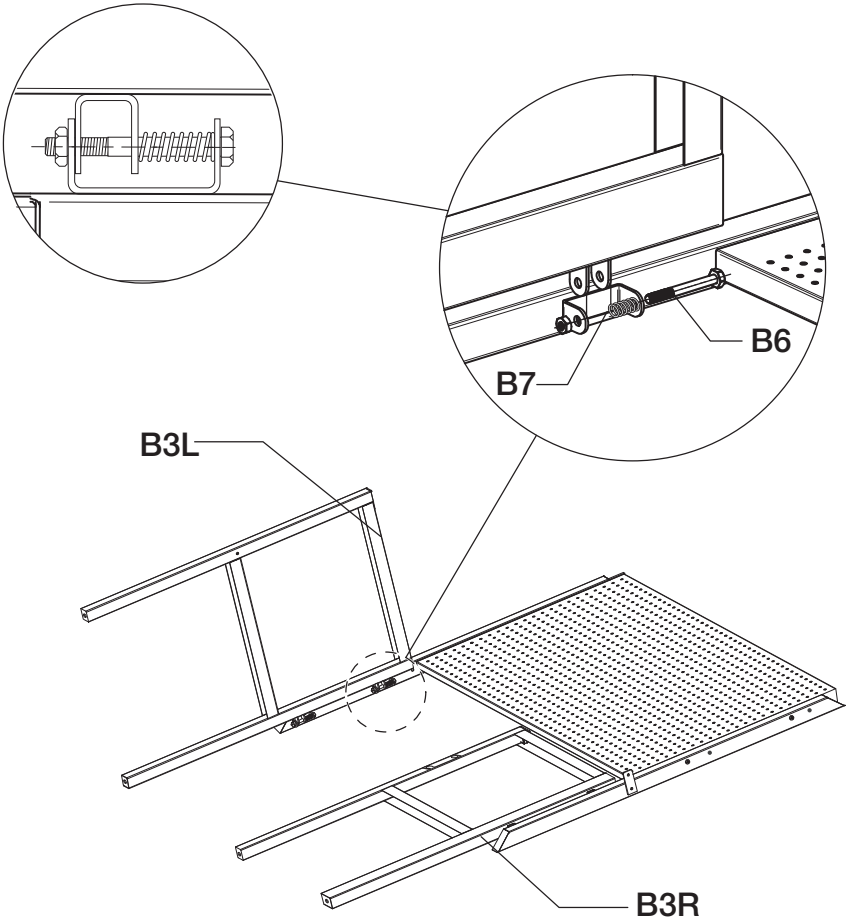

③

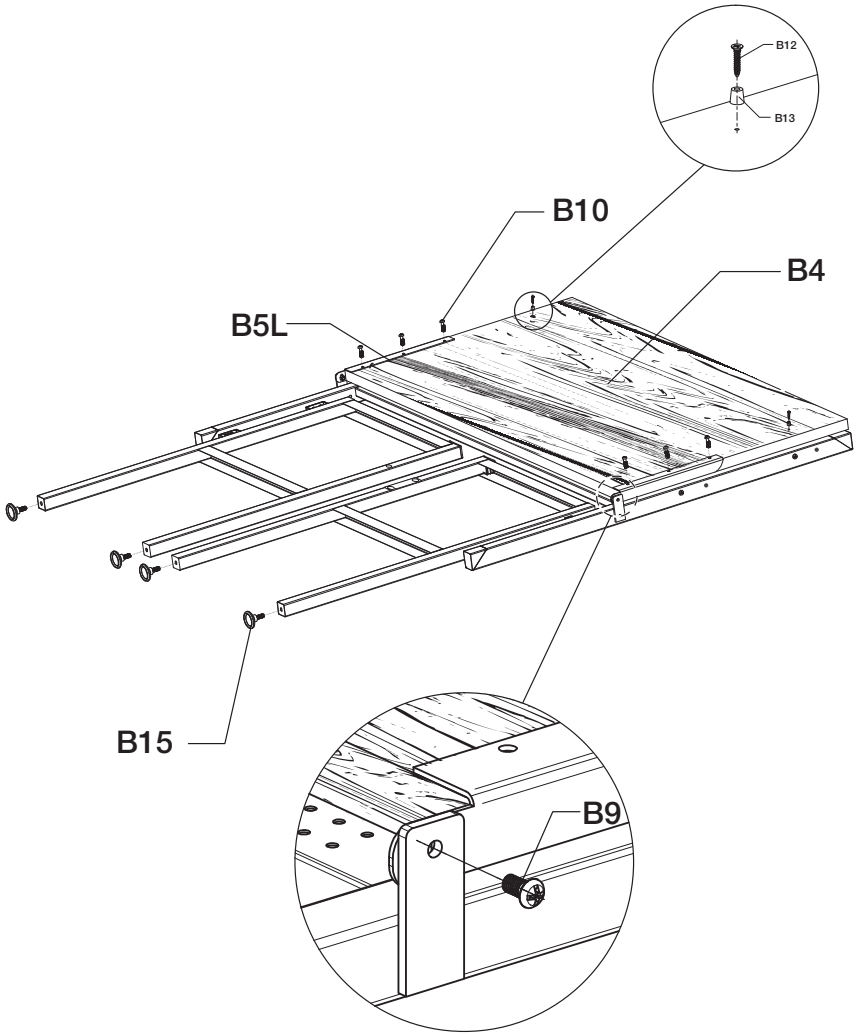

④

ⓘ

Before the end caps (**B14**) are fitted, the bench should be fastened to the wall. Use fasteners suitable for the surface material and ensure that there are no electrical wires or water pipes in the wall where you intend to drill/screw.

Innan hörnbeslagen (**B14**) sätts på plats ska bänken fästas i väggen. Använd för underlaget lämplig fäst metod och försäkra dig om att inga el- eller vattenledningar finns i väggen där du ev. avser att borra.

Før hjørnebeslaget (**B14**) settes på plass skal benken festes i veggen. Bruk en festemetode som er egnet for underlaget og forsikre deg om at det ikke finnes strøm- eller vannledninger i veggen der du ev. vil bore.

Työtaso tulee kiinnittää seinään ennen kulmahelojen (**B14**) asentamista. Käytä seinämateriaalille sopivaa kiinnitystapaa. Varmista, että poraus-/ruuvauskohdassa ei ole sähkö- tai vesijohtoja.

Bevor die Aufsteckkappen (**B14**) angebracht werden, sollte die Werkbank an der Wand fixiert werden. Eine für die Wand geeignete Befestigungsmethode wählen und sicherstellen, dass sich dort, wo ggf. gebohrt wird, keine Strom- oder Wasserleitungen verlaufen.

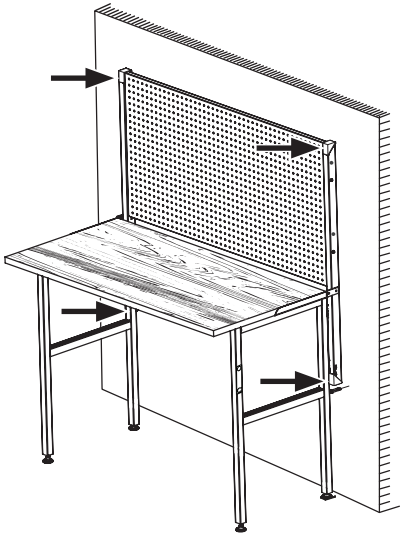

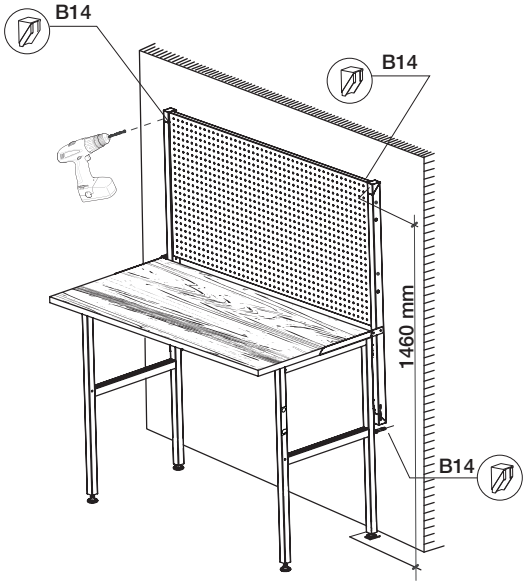

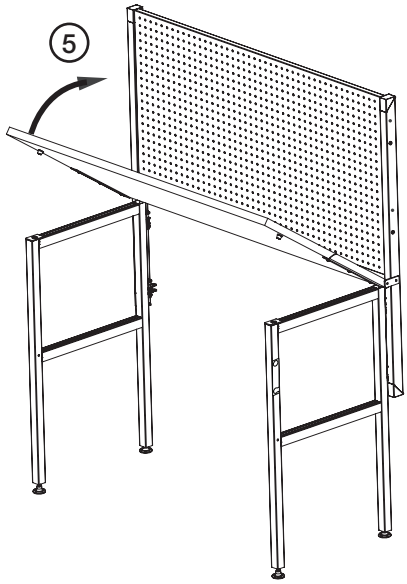
5

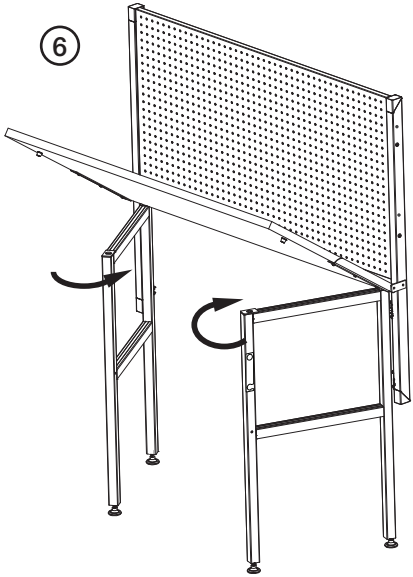
6

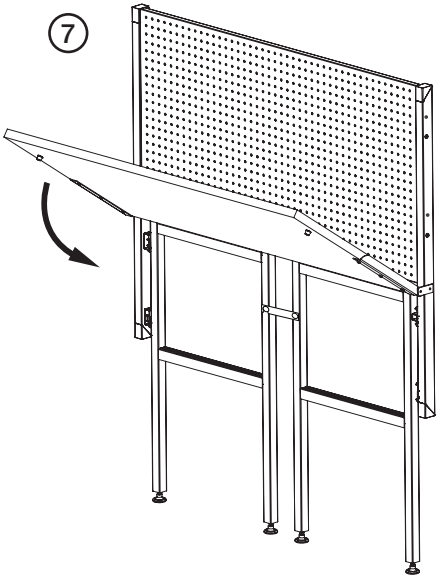
7

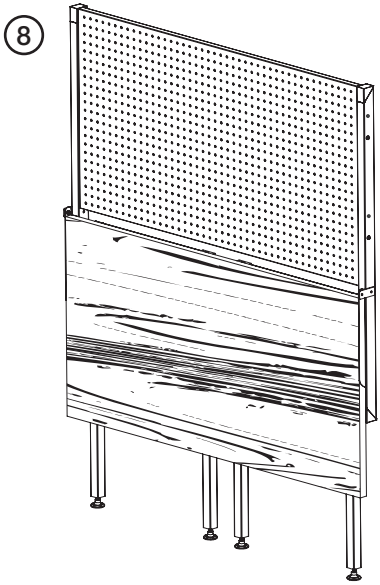
8

Sverige

Kundtjänst	tel: 0247/445 00 fax: 0247/445 09 e-post: kundservice@clasohlson.se
Internet	www.clasohlson.se
Post	Clas Ohlson AB, 793 85 INSJÖN

Norge

Kundesenter	tlf.: 23 21 40 00 faks: 23 21 40 80 e-post: kundesenter@clasohlson.no
Internett	www.clasohlson.no
Post	Clas Ohlson AS, Postboks 485 Sentrum, 0105 OSLO

Suomi

Asiakaspalvelu	puh.: 020 111 2222 sähköposti: asiakaspalvelu@clasohlson.fi
Internet	www.clasohlson.fi
Osoite	Clas Ohlson Oy, Kaivokatu 10 B, 00100 HELSINKI

United Kingdom

Customer Service	Contact number: 020 8247 9300 E-mail: customerservice@clasohlson.co.uk
Internet	www.clasohlson.co.uk
Postal	10 – 13 Market Place Kingston upon Thames Surrey KT1 1JZ

Deutschland

Kundenservice	Hotline: 040 2999 78111 E-Mail: kundenservice@clasohlson.de
Homepage	www.clasohlson.de
Postanschrift	Clas Ohlson GmbH, Jungfernstieg 38, 20354 Hamburg

clas ohlson