Air Compressor

Kompressor

Kompressori

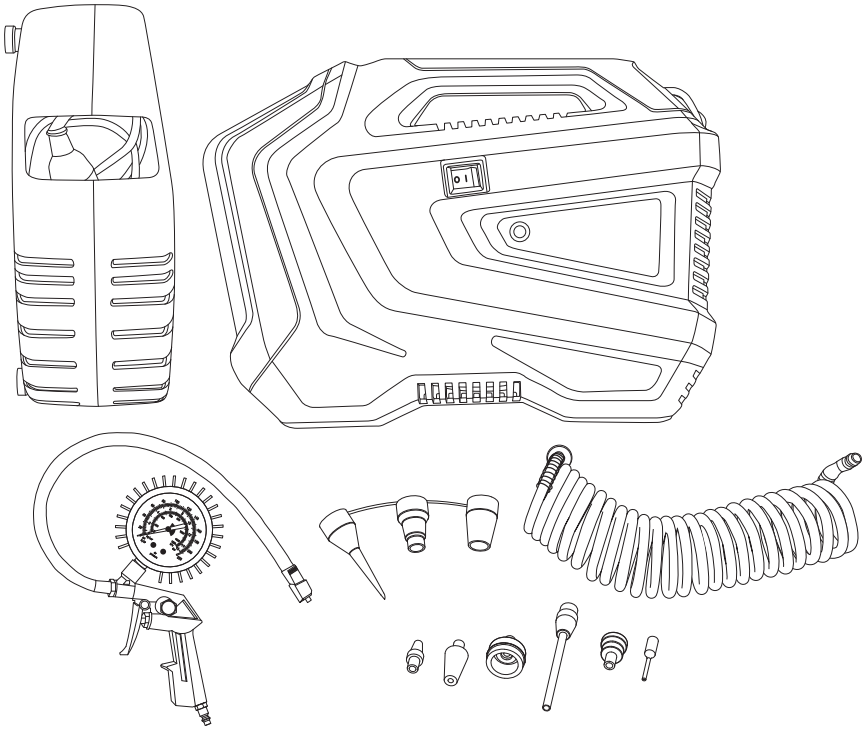

English

Svenska

Norsk

Suomi

Deutsch

Art.no 41-1664

Model QIE-ZTH-15

Ver. 20190103

clas ohlson

Air Compressor

Art.no 41-1664 Model QIE-ZTH-15

Please read the entire instruction manual before using the product and then save it for future reference. We reserve the right for any errors in text or images and any necessary changes made to technical data. In the event of technical problems or other queries, please contact our Customer Services.

Safety

⚠ **Ensure that you have read and understood:**

- **all the safety guidelines.**
- **all the explanations as to how the compressor works.**
- **all the instructions as to how to use it in a safe manner.**
- **all the instructions concerning care, maintenance and storage.**

1. **Keep the work area tidy.**
   - *Cluttered and disorganised work areas pose an accident risk.*
2. **The work environment.**
   - *Do not expose the product to rain.*
   - *Do not use the product in damp or wet areas.*
   - *Make sure that the work area is well illuminated.*
   - *Do not use the product in areas where combustible gases or liquids are stored or used.*
3. **Guard against electric shocks.**
   - Avoid physical contact with earthed objects such as water pipes, radiators and cookers.
4. **Keep other people at a safe distance.**
   - *Never permit persons, especially children, not involved in the work to touch the product or its power supply cables. Keep unauthorised persons away from the work area.*
5. **Storing the product.**
   - *Products that are not in use should be kept locked away in a dry place out of children's reach.*
6. **Do not overload the product.**
   - *The work will be performed better and more safely if the product is not overloaded*.
7. **Wear suitable clothing.**
   - *Do not wear loose-fitting clothing or jewellery; they could be caught in moving parts.*
   - *Wear non-slip footwear when working outdoors.*
   - *Wear a hairnet or similar if you have long hair.*
8. **Use personal protective equipment.**
   - *Wear eye protection.*
   - *Wear a respirator or dust mask if the operation will generate a great deal of dust.*

9. **Make sure that the mains lead is not damaged.**
   - *Do not pull or tug the mains lead when unplugging the product, grip and pull the plug itself. Keep the mains lead away from heat, oil and sharp edges.*
10. **Take good care of the product.**
   - *Make sure that the product is clean and free from contaminants.*
   - *Follow all guidelines concerning care, maintenance and storage.*
   - *Check the product's mains lead regularly. If the mains lead is damaged in any way, it must be replaced by a qualified electrician.*
   - *Inspect any extension leads regularly. Replace cables if they are damaged in any way.*
   - *Keep the handles dry, clean and free of oil and grease.*
11. **Always disconnect the product from the mains.**
   - *Disconnect the product from the mains whenever it is not in use, before service and maintenance and whenever switching accessories.*
12. **Avoid unintentional starting.**
   - *Make sure that the power switch is set to OFF before connecting the product to the mains.*
13. **Use the right kind of extension lead.**
   - *If you use the product outdoors, only use extension cables, which are clearly labelled as designed for outdoor use.*
14. **Remain attentive.**
   - *Pay attention to what you are doing. Use your common sense and never operate the product when tired, sick or under the influence of medicine, alcohol or narcotics.*
15. **Check that the product is undamaged.**
   - *Before using the product, make sure that it functions normally as described in this instruction manual.*
   - *Make sure that any moving parts are intact, properly fitted and rotate freely.*
   - *Damaged safety devices must be replaced by authorised service personnel unless otherwise specified in this instruction manual.*
   - *Damaged switches must be replaced by a qualified electrician.*
   - *Never use the product if it cannot be switched on and off using its power switch.*
16. ⚠ **Do not use any accessories other than those mentioned in this instruction manual or recommended by the manufacturer or retailer. Risk of personal injury.**
17. **Have the product repaired by qualified service personnel.**
   - *This product conforms to relevant safety regulations. Repairs must only be carried out by qualified service personnel and only using original spare parts. Failure to do so could lead to serious personal injury.*
18. **Protect yourself from high noise levels.**
   - *Use ear defenders when using the compressor.*
19. **Damage to the mains lead or plug.**
   - *If the mains lead is damaged in any way, it must be replaced by a qualified electrician.*

⚠ Risk of explosion

- Never use the compressor in areas where flammable liquids/materials or gases (petrol, solvents, gas cylinders, etc.) are stored or used.
- Never use the plug to turn the compressor on or off, always use the power switch.
- Make sure that the mains lead does not come into contact with heat, oil, or sharp edges.
- Never move the compressor around by pulling the mains lead or air hoses. The compressor must only be moved using the handle.
- Make sure that any air hoses and pneumatic tools connected to the compressor are rated to withstand the pressure generated by the compressor and that they are connected correctly.
- The compressor is only intended for use in well-ventilated areas in temperatures between 5–40 °C.
- Never expose the compressor to water or other liquids.

⚠ Risk of personal injury

- Make sure that all air hoses are intact and dimensioned for the capacity of the compressor.
- Never attempt to repair damaged air hoses, always replace them.
- Never point the air hose nozzle or attached tools at other people or pets.
- Never use compressed air to clean work wear worn by you or anyone else.
- Never insert fingers or foreign objects into the housing of the compressor.

⚠ Dangerous voltage

- The compressor must only be connected to an earthed 230 V, 50/60 Hz mains outlet protected by a 30 mA residual current device (RCD).
- Always connect the plug to an easily accessible mains outlet so that it can quickly be unplugged should a fault occur.

⚠ Risk of burns

- Certain parts of the compressor can become hot during use. Touch only the handle and the power switch when using the compressor.

⚠ Risk of damage to property

- Place the compressor on an easily accessible, dry, firm and level surface. Do not place the compressor on the very edge of a surface.
- Make sure that the compressor is sufficiently ventilated. Place it at least 1 m from nearby surfaces.
- Place the compressor so that it cannot move while being used.
- Always place the compressor on its own feet when being used.
- Never place the compressor on or near hot surfaces.
- This appliance can be used by children aged from 8 years and above and persons with reduced physical, sensory or mental capabilities or lack of experience and knowledge if they have been given supervision or instruction concerning use of the appliance in a safe way and understand the hazards involved.
- Children shall not play with the appliance.
- Cleaning and user maintenance shall not be made by children without supervision.

Symbols

Read the entire instruction manual carefully.

Do not open the cock before the air hose is attached.

Use ear defenders.
Wear safety goggles.

Warning: Hot surfaces.

Risk of electric shock.

Guaranteed sound power level (LWA) of max 97 dB.

This unit is remote controlled and can start without warning.

Declaration of Conformity.

Product description

ⓘ The compressor is oil-free, which means that it is intended for intermittent operation. This means that is must only be used to drive smaller pneumatic tools, such as nail guns, to inflate smaller items, such as footballs, or to drive a paint sprayer, such as an airbrush. It is not intended to inflate large objects, such as pools and large air mattresses, where it needs to operate for a long time (over 120 seconds).

Air Compressor

1. Quick-connect air outlet
2. Carry handle
3. Mains lead
4. On/off switch

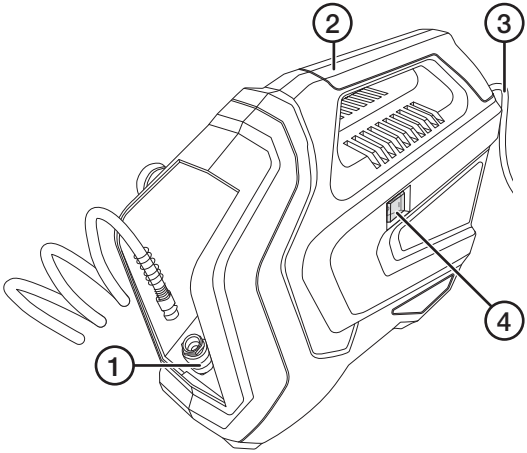

Accessories

5. Hose adapter with car valve nozzle
6. Nozzle for cleaning
7. Air gun with pressure gauge
8. Air hose with quick-connector
9. Nozzle:
   - universal
   - screw valve
   - bleeding
10. Nozzle:
   - for (9)
   - universal for valves with a diameter of approx. 9 mm
   - for a bike valve
   - universal for valves with a diameter of approx. 6 mm
   - needles for footballs for example

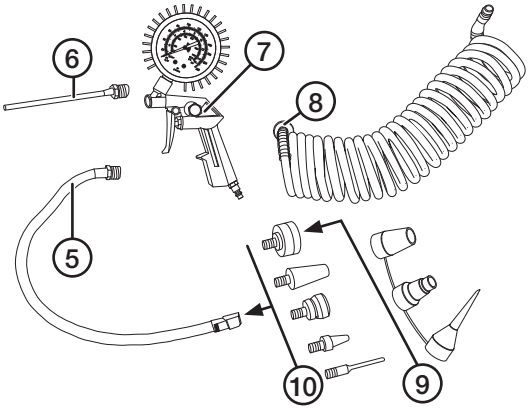

Instructions for use

Bear in mind that the air compressor is meant for intermittent operation.
Refer to the *Product description* section.

1. Make sure that the on/off switch (4) is set to OFF [0].
2. Plug the mains lead into an earthed wall socket.
3. Connect the air hose and the tool of your choice to the air outlet (1).
4. Set the on/off switch to ON [I] to start the compressor.

ⓘ Never switch off the compressor by pulling out the plug or using the isolator switch (if fitted). Always use the ON/OFF button on the compressor.

Connecting/Changing tools

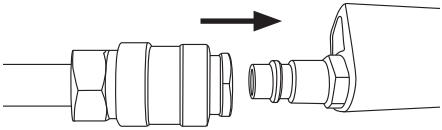

Connect the tyre inflator gun or other air tool to the quick-connector on the air hose.

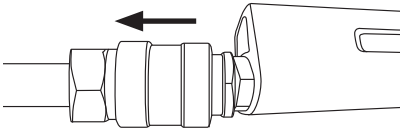

Pull the quick-connector away from the tool to disconnect the tool from the air hose.

Bleeding

A) The pressure gauge displays the pressure in bar, kPa, psi and kg/cm^2.

B) The pressure release valve is used to decrease the air pressure in the object.

C) The trigger lever is used to increase the air pressure in the object.

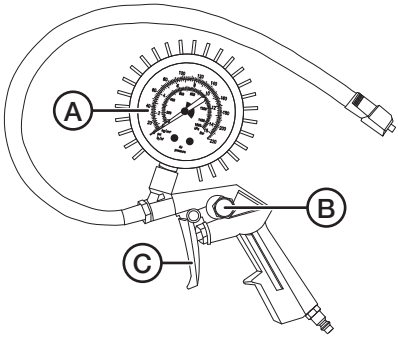

Care and maintenance

- Make sure that the on/off switch (4) is set to OFF [0]. Unplug the mains lead from the wall socket.
- Let the compressor cool before cleaning it.
- Clean the compressor by wiping it with a damp cloth. Use only mild cleaning agents, never solvents or corrosive chemicals.
- Check the safety valve regularly by pulling the spring-loaded ring. If the safety valve is working properly (and the pressure vessel is under pressure) air should seep out through the safety valve.

Unplug the compressor from the electrical outlet if it is not to be used for an extended period. Disconnect all the connected accessories and place the mains lead in the holder (3).

Troubleshooting guide

The compressor does not start does not turn off during use.	• Is the plug securely connected to the wall socket? • Is the wall socket energised? • Is the ambient temperature too low? The compressor must not be used at temperatures below +5 °C. • The overheating protection has tripped because the motor became too hot. Let the compressor cool before attempting to use it again.
The compressor runs but no pressure builds up.	• Check all accessory and hose connections for leaks.

Responsible disposal

This symbol indicates that this product should not be disposed of with general household waste. This applies throughout the entire EU. In order to prevent any harm to the environment or health hazards caused by incorrect waste disposal, the product must be handed in for recycling so that the material can be disposed of in a responsible manner. When recycling your product, take it to your local collection facility or contact the place of purchase. They will ensure that the product is disposed of in an environmentally sound manner.

Specifications

Rated voltage	220–240 V AC, 50 Hz
Power	1100 W
No-load speed	3750 rpm
Max working pressure	8 bar
Noise emission	LwA = 97 dB(A), KwA = 1.93 dB(A)
Air displacement	Approx. 180 L/min
Free air delivery	Approx. 120 L/min
Free air delivery at 6 bar	Approx. 50 L/min
IP rating	IP20
Size	445 × 327 × 132 mm
Weight	5 kg

Kompressor

Art.nr 41-1664 Modell QIE-ZTH-15

Läs igenom hela bruksanvisningen före användning och spara den sedan för framtida bruk. Vi reserverar oss för ev. text- och bildfel samt ändringar av tekniska data. Vid tekniska problem eller andra frågor, kontakta vår kundtjänst (se adressuppgifter på baksidan).

Säkerhet

⚠ **Försäkra dig om att du läst och förstått:**

- **alla säkerhetsanvisningar.**
- **alla förklaringar om hur kompressorn fungerar.**
- **alla instruktioner för hur den på ett säkert sätt används.**
- **alla instruktioner som rör skötsel, underhåll och förvaring.**

1. **Håll arbetsutrymmet rent.**
   - *Belamrade och oorganiserade arbetsytor utgör en olycksrisk.*
2. **Miljön kring arbetsområdet.**
   - *Utsätt inte produkten för regn.*
   - *Använd inte produkten på fuktiga eller våta platser.*
   - *Se till att ha god arbetsbelysning.*
   - *Använd inte produkten på platser där brännbara gaser eller vätskor förvaras eller används.*
3. **Skydd mot elektrisk stöt.**
   - *Undvik kroppskontakt med jordade föremål som vattenledning, element, köksspis etc.*
4. **Håll andra personer på avstånd.**
   - *Tillåt aldrig personer, särskilt barn, som inte deltar i arbetet att röra vid produkten eller anslutningskablarna. Håll obehöriga på avstånd från arbetsområdet.*
5. **Förvaring av produkten.**
   - *Produkter som inte används ska förvaras i ett låst, torrt utrymme utom räckhåll för barn.*
6. **Pressa inte produkten.**
   - *Arbetsresultatet blir bättre och utförs på ett säkert sätt om produkten inte överbelastas.*
7. **Bär lämplig klädsel.**
   - *Bär aldrig löst hängande kläder eller smycken, de kan fastna i roterande delar.*
   - *Använd halksäkra skor om arbetet utförs utomhus.*
   - *Bär hårnät eller liknande om du har långt hår.*
8. **Använd skyddsutrustning.**
   - *Använd skyddsglasögon.*
   - *Använd andningsmask om arbetsmomentet skapar mycket damm.*

9. **Se till att inte nätkabeln skadas.**
   - *Dra aldrig i nätkabeln när du drar ut stickproppen ur vägguttaget, ta tag i stickproppen. Håll nätkabeln på avstånd från värme, olja och vassa kanter.*
10. **Underhåll produkten noggrant.**
   - *Se till att produkten är ren och fri från föroreningar.*
   - *Följa alla anvisningarna som rör skötsel, underhåll och förvaring.*
   - *Kontrollera produktens nätkabel regelbundet. Om den på något sätt är skadad ska den bytas av behörig elektriker.*
   - *Kontrollera ev. skarvkablar regelbundet. Byt kablar om de på något sätt är skadade.*
   - *Hålla alla handtag torra, rena och fria från olja och fett.*
11. **Koppla alltid bort produkten från elnätet.**
   - *Koppla bort produkten från elnätet när det inte används, före service och underhåll och när du byter tillbehör.*
12. **Undvik oavsiktlig start.**
   - *Försäkra dig om att strömbrytaren står i läge ”OFF” innan produkten ansluts till elnätet.*
13. **Använd rätt typ av skarvkablar.**
   - *Om du använder produkten utomhus, använd endast skarvkablar som är märkta och avsedda för utomhusbruk.*
14. **Var uppmärksam.**
   - *Tänk på vad du gör, använd sunt förnuft och använd aldrig produkten om du är trött, sjuk eller påverkad av medicin, alkohol eller andra droger.*
15. **Kontrollera att produkten är oskadad.**
   - *Innan produkten används, kontrollera att den fungerar normalt och på det sätt som beskrivs i den här bruksanvisningen.*
   - *Kontrollera att alla eventuellt rörliga delar är oskadade, rätt monterade och roterar fritt.*
   - *Skadade skyddsanordningar ska bytas av auktoriserad servicepersonal om inte andra instruktioner ges i den här bruksanvisningen.*
   - *Skadade strömbrytare ska bytas av behörig elektriker.*
   - *Använd aldrig produkten om det inte kan slås på eller av med strömbrytaren.*
16. ⚠ **Använd inga andra tillbehör än de som ev nämns i den här bruksanvisningen eller rekommenderas av tillverkaren eller försäljningsstället. Risk för personskada.**
17. **Produkten ska repareras av auktoriserad servicepersonal.**
   - *Produkten överensstämmer med relevanta säkerhetsföreskrifter. Reparationer ska utföras av auktoriserad servicepersonal med originalreservdelar. Om inte så sker finns risk för allvarlig personskada.*
18. **Skydda dig mot höga ljudnivåer.**
   - *Använd hörselskydd när kompressorn används.*

⚠ Risk för explosion

- Använd aldrig kompressorn i lokaler där brandfarliga vätskor/ämnen eller gaser (bensin, lösningsmedel, gasol etc.) förvaras eller används.
- Använd aldrig nätkabeln för att starta eller stänga av kompressorn, använd alltid strömbrytaren.
- Se till att nätkabeln inte kommer i kontakt med värme, olja eller vassa kanter.
- Dra inte kompressorn i nätkabeln eller i anslutna slangar. Flytta kompressorn endast genom att använda handtaget.
- Se till att anslutna verktyg och slangar inte har lägre kapacitet än kompressorn och att de är korrekt anslutna.
- Kompressorn är endast avsedd för användning i välventilerade utrymmen i temperaturer mellan 5–40 °C.
- Utsätt aldrig kompressorn för vatten eller andra vätskor.

⚠ Risk för kroppsskada

- Försäkra dig om att alla tryckluftslangar är hela och anpassade för kompressorns kapacitet.
- Försök aldrig reparera skadade tryckluftsledningar, byt ut dem.
- Rikta aldrig tryckluftsmunstycken eller anslutna verktyg mot andra personer eller husdjur.
- Använd aldrig tryckluft för att rengöra de arbetskläder som du eller någon annan bär.
- Stick aldrig in fingrar eller främmande föremål innanför kompressorns hölje.

⚠ Farlig elektrisk spänning!

- Kompressorn får endast anslutas till ett jordat vägguttag med 230 V, 50/60 Hz som har säkrats med en jordfelsbrytare (RCD) på 30 mA.
- Anslut alltid stickproppen till ett lättåtkomligt vägguttag så att du snabbt kan dra ut den om ett fel skulle uppstå.

⚠ Risk för brännskada

- Vissa av kompressorns delar kan bli heta vid användning. Vidrör endast handtag och strömbrytare när kompressorn används.

Risk för skada på egendom

- Placera kompressorn på en lättåtkomlig, plan, torr och stabil yta. Placera inte kompressorn på ytans ytterkant.
- Se till att kompressorn får tillräcklig ventilation. Placera den på minst 1 m avstånd från kringliggande ytor.
- Placera kompressorn så att den inte kan röra sig när den används.
- Låt alltid kompressorn stå på de egna fötterna vid användning.
- Placera aldrig kompressorn på eller i närheten av heta ytor.
- Produkten får användas av barn från 8 år och av personer med någon form av funktionsnedsättning, brist på erfarenhet eller kunskap som skulle kunna äventyra säkerheten, om de har fått instruktioner om hur produkten på ett säkert sätt ska användas och förstår faror och risker som kan uppkomma.
- Låt aldrig barn leka med produkten.
- Rengöring och skötsel får inte utföras av barn utan vuxens närvaro.

Symboler

Läs noggrant igenom bruksanvisningen.

Öppna inte kranen innan luftslangen är ansluten.

Använd hörselskydd.
Bär skyddsglasögon.

Varning! Heta ytor!

Risk för elstötar.

Garanterad ljudeffektnivå (LWA) är max 97 dB.

Enheten är fjärrstyrd och kan starta utan förvarning.

Försäkran om överensstämmelse.

Produktbeskrivning

ⓘ Kompressorn är oljefri vilket innebär att den är avsedd för intermittent drift. Det betyder att den endast ska användas för att driva mindre luftförbrukare t.ex spikpistol, för att fylla luft i mindre föremål som fotbollar eller för att driva en färgspruta typ airbrush. Den är inte avsedd för att fylla luft i större föremål som t.ex. pooler, större madrasser etc. där den måste arbeta i längre perioder (över 120 sek).

Kompressor

1. Snabbkoppling luftutlopp
2. Bärhandtag
3. Strömkabel
4. På/av-knapp

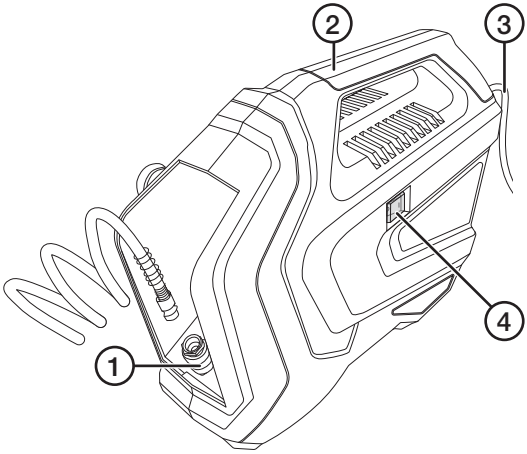

Tillbehör

5. Slangadapter med munstycke för bilventil
6. Munstycke för renblåsning
7. Pistol med tryckmätare
8. Tryckslang med snabbkoppling
9. Munstycke:
   - universal
   - skruvventil
   - avluftning
10. Munstycke:
   - för (9)
   - universal för ventiler med diameter på ca 9 mm
   - för t.ex. cykelventil
   - universal för ventiler med diameter på ca 6 mm
   - nål för t.ex. fotboll

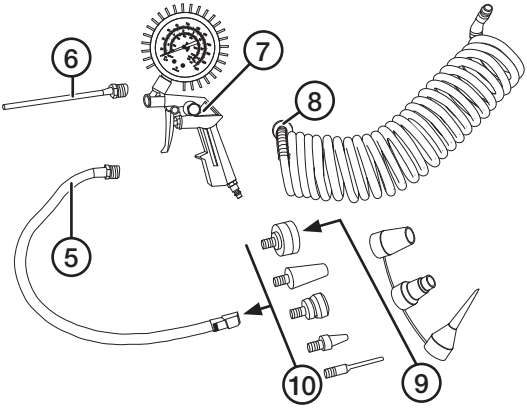

Användning

Tänk på att kompressorn är avsedd för intermittent drift.
Se avsnittet *Produktbeskrivning*.

1. Försäkra dig om att strömbrytaren (4) står i läge AV [0].
2. Anslut stickproppen till ett jordat vägguttag.
3. Anslut tryckslang och önskat verktyg till luftutloppet (1).
4. Ställ strömbrytaren i läge PÅ [I] för att starta kompressorn.

ⓘ Dra aldrig ur stickproppen eller slå av ev. huvudströmbrytare för att stänga av kompressorn. Använd alltid ON/OFF-knappen på kompressorn.

Anslutning/Byte av verktyg

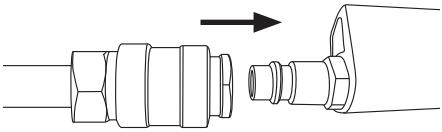

Anslut pistolen eller annat tryckluftsverktyg till snabbkopplingen på luftslangen.

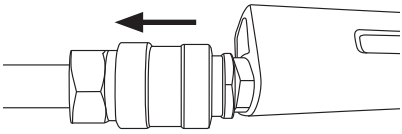

Dra snabbkopplingen från verktyget för att lossa det från luftslangen.

Avluftning

A) Tryckmätaren presenterar det aktuella trycket i bar, kPa, psi, kg/cm^2.

B) Avluftningsventilen användas för att minska lufttrycket i objekten.

C) Avtryckaren används för att öka lufttrycket i objekten.

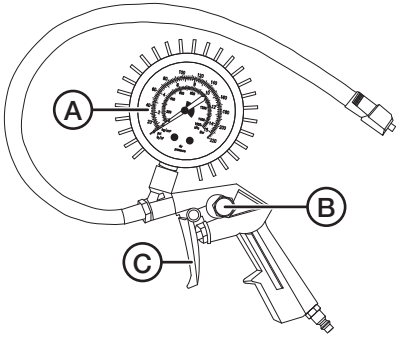

Skötsel och underhåll

- Försäkra dig om att strömbrytaren (4) står i läge AV [0]. Dra ut stickproppen ur vägguttaget.
- Låt kompressorn svalna innan rengöring.
- Rengör kompressorn med en lätt fuktad trasa. Använd ett milt rengöringsmedel, aldrig lösningsmedel eller frätande kemikalier.
- Kontrollera med jämna mellanrum säkerhetsventilen genom att dra i den fjäderbelastade ringen. Om säkerhetsventilen fungerar (och det är tryck i tanken) ska luften pysa ut vid säkerhetsventilen.

Om kompressorn inte ska användas under en längre period, dra ut stickproppen ur vägguttaget. Koppla bort anslutna tillbehör och placera nätkabeln i hållaren (3).

Felsökningsschema

Kompressorn startar inte/ slås av vid användning.	• Är nätkabeln ordentligt ansluten till vägguttaget? • Finns det ström i vägguttaget? • Omgivningstemperaturen är för låg. Kompressorn är inte avsedd att användas i temperaturer under 5 °C. • Motorn har överhettats och överhettningsskyddet har löst ut. Låt kompressorn svalna innan du försöker slå på den igen.
Kompressorn går men inget tryck byggs upp.	• Kontrollera att inga läckor finns i anslutna tryckluftsslangar och tillbehör.

Avfallshantering

Denna symbol innebär att produkten inte får kastas tillsammans med annat hushållsavfall. Detta gäller inom hela EU. För att förebygga eventuell skada på miljö och hälsa, orsakad av felaktig avfallshantering, ska produkten lämnas till återvinning så att materialet kan tas omhand på ett ansvarsfullt sätt. När du lämnar produkten till återvinning, använd dig av de returhanteringssystem som finns där du befinner dig eller kontakta inköpsstället. De kan se till att produkten tas om hand på ett för miljön tillfredställande sätt.

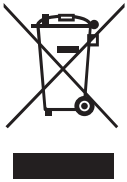

Specifikationer

Nätanslutning	220–240 V AC, 50 Hz
Effekt	1100 W
Varvtal	3750 rpm
Max arbetstryck	8 bar
Ljud	LwA = 97 dB(A), KwA = 1,93 dB(A)
Genomlupen cylindervolym	Ca 180 l/min
Fri avgiven luftmängd	Ca 120 l/min
Fri avgiven luftmängd vid 6 bar	Ca 50 l/min
Kapsling	IP20
Mått	445 × 327 × 132 mm
Vikt	5 kg

Kompressor

Art.nr. 41-1664 Modell QIE-ZTH-15

Les brukerveiledningen grundig før produktet tas i bruk og ta vare på den for framtidig bruk.
Vi reserverer oss mot ev. feil i tekst og bilder, samt endringer av tekniske data. Ved tekniske problemer eller om du har spørsmål, ta kontakt med vårt kundesenter (se kontaktinformasjon på baksiden).

Sikkerhet

⚠ **Forsikre deg om at du har lest og forstått:**

- **alle sikkerhetsanvisninger.**
- **alle forklaringer om hvordan kompressoren virker.**
- **alle instruksjoner om hvordan den, på en sikker måte, skal brukes.**
- **alle instruksjoner om vedlikehold og oppbevaring.**

1. **Hold arbeidsplassen ren.**
   - *En uryddig arbeidsplass utgjør en ulykkesrisiko.*
2. **Miljøet rundt arbeidsplassen.**
   - *Ikke utsett produktet for regn.*
   - *Ikke bruk produktet på fuktige eller våte steder.*
   - *Sørg for å ha godt arbeidslys.*
   - *Produktet må ikke brukes på steder hvor det benyttes eller oppbevares brennbare gasser eller væsker.*
3. **Vern mot elektrisk støt.**
   - Unngå kroppskontakt med jordede gjenstander som vannledninger, ovner etc.
4. **Hold andre personer på avstand.**
   - *Ikke tillat andre, spesielt ikke barn, som deltar i arbeidene å berøre produktet eller strømkablene. Hold uvedkommende på god avstand fra arbeidsområdet.*
5. **Oppbevaring av produktet.**
   - *Når produktet ikke er i bruk må det oppbevares tørt, i et låst rom og utenfor barns rekkevidde.*
6. **Ikke press produktet.**
   - *Arbeidsresultatet blir bedre og utføres sikrere hvis produktet ikke overbelastes*.
7. **Bruk fornuftige klær.**
   - *Bruk ikke løstsittende klær eller smykker. De kan feste seg i roterende deler.*
   - *Hvis jobben foregår på glatt underlag må man bruke sklisikre sko.*
   - *Bruk hårnett eller tilsvarende, hvis du har langt hår.*
8. **Bruk verneutstyr.**
   - *Bruk vernebriller.*
   - *Bruk støvmaske hvis arbeidene krever det.*

9. **Påse at strømkabelen ikke skades.**
   - *Trekk i støpselet og ikke i ledningen når støpselet skal kobles fra strømnettet. Hold strømkabelen unna varme, olje og skarpe kanter.*
10. **Vær nøye med vedlikehold av produktet.**
   - *Produktet skal være rent og fritt for forurensninger.*
   - *Følg alle instruksjoner som har med vedlikehold og oppbevaring å gjøre.*
   - *Kontroller strømkabelen regelmessig. Hvis den er skadet må den skiftes av en faglært elektriker.*
   - *Kontroller også eventuelle skjøteledninger regelmessig. Kablene må skiftes ut hvis de er skadet.*
   - *Hold alltid alle håndtakene tørre, rene og fri for olje/fett.*
11. **Koble alltid produktet fra strømnettet.**
   - *Produktet må kobles fra strømnettet når det ikke er i bruk, før service og vedlikehold og ved skifte av tilbehør.*
12. **Unngå uønsket oppstart.**
   - *Påse at strømbryteren er innstilt på OFF før produktet kobles til strømnettet.*
13. **Bruk riktige skjøteledninger.**
   - *Dersom man benytter produktet utendørs, skal skjøteledningene være godkjent for denne typen bruk.*
14. **Vær våken og oppmerksom.**
   - *Vær konsentrert på det du gjør og bruk sunn fornuft. Ikke bruk produktet når du er trett, sliten, syk eller påvirket av medisiner, alkohol eller andre stoffer.*
15. **Kontroller at produktet er uskadet.**
   - *Før produktet tas i bruk må man kontrollere at det fungerer normalt og slik som bruksanvisningen beskriver.*
   - *Kontroller at alle eventuelle bevegelige deler er hele, riktig montert og roterer fritt.*
   - *Skadede sikkerhetsanordninger skal skiftes ut av autoriserte personer dersom ikke annet er beskrevet i bruksanvisningen.*
   - *Hvis strømbryteren er skadet skal den skiftes av en faglært elektriker.*
   - *Ikke bruk produktet hvis det ikke kan slås på eller av med strømbryteren.*
16. ⚠ **Ikke bruk annet tilbehør enn det som anbefales her i bruksanvisningen eller anbefales av produsent eller forhandler. Fare for personskade.**
17. **Produktet skal repareres av autoriserte servicepersoner.**
   - *Produktet skal stemme overens med relevante sikkerhetsforskrifter. Reparasjoner skal utføres av autoriserte fagpersoner, og kun med originale reservedeler. Hvis ikke kan det være fare for liv og helse.*
18. **Bruk beskyttelse mot høye lydnivåer.**
   - *Bruk alltid hørselsvern når du bruker kompressoren.*
19. **Skader på strømkabelen eller støpselet.**
   - *Hvis strømkabelen er skadet må den skiftes av en faglært elektriker.*

⚠ Fare for eksplosjon

- Bruk aldri kompressoren i lokaler der brannfarlige væsker/emner eller gasser (bensin, løsemidler, parafin etc.) oppbevares eller brukes.
- Bruk aldri ledningen til å starte/stoppe kompressoren, men benytt strømbryteren.
- Påse at strømledningen ikke kommer i kontakt med varme, olje eller skarpe kanter.
- Trekk ikke kompressoren etter ledningen eller tilkoblede slanger. Når kompressoren skal flyttes på må den bæres i håndtaket.
- Påse at tilkoblede verktøy og slanger ikke har lavere kapasitet enn kompressoren og at de er riktig tilkoblet.
- Kompressoren er kun beregnet brukt i godt ventilerte rom med temperaturer mellom 5–40 °C.
- Ikke utsett kompressoren for vann eller annen væske.

⚠ Fare for personskader

- Forsikre deg om at alle trykkluftslanger er hele og tilpasset kompressorens kapasitet.
- Skadede trykkluftslanger må ikke repareres, men skiftes ut.
- Vend aldri trykkluftmunnstykket eller tilkoblede verktøy mot andre personer eller dyr.
- Bruk ikke trykkluft til å rengjøre arbeidsklær som du selv eller andre bærer.
- Stikk aldri fingre eller fremmede gjenstander innenfor kompressorens deksel.

⚠ Farlig elektrisk spenning

- Kompressoren skal kun kobles til jordet strømuttak med 230 V, 50/60 Hz som er sikret med en jordfeilbryter (RCD) på 30 mA.
- Støpselet skal alltid kobles til et lett tilgjengelig strømuttak sånn at du raskt kan trekke det ut dersom det skulle oppstå en feil.

⚠ Fare for brannskade

- Enkelte deler og områder på produktet blir svært varme ved bruk. Berør kun håndtak og strømbryter når kompressoren er i bruk.

⚠ Fare for skade på eiendom/gjenstander

- Plasser kompressoren på en lett tilgjengelig, plan, tørr og stabil flate. Ikke plasser kompressoren på flatens ytterkant.
- Sørg for at kompressoren får tilstrekkelig ventilasjon. Plasser den minst 1 m fra andre flater.
- Plasser kompressoren slik at den ikke kan flytte seg ved bruk.
- La alltid kompressoren stå på sine egne føtter ved bruk.
- Plasser ikke produktet på eller nær varme flater.
- Produktet kan brukes av barn fra 8 år og av personer med funksjonshemming eller manglende erfaring og kunnskap om produktet, dersom de har fått opplæring om sikker bruk av det. Det er dog viktig at de forstår faren ved bruken av det.
- La aldri barn leke med produktet.
- Rengjøring og vedlikehold må ikke utføres av barn uten tilsyn av voksne.

Symboler

Les brukerveiledningen grundig.

Kranen må ikke åpnes før luftslangen er tilkoblet.

Bruk hørselsvern.
Bruk vernebriller.

Advarsel! Varme flater!

Fare for elektrisk støt.

Garantert lydeffektnivå (LWA) er maks 97 dB.

Enheten er fjernstyrt og kan starte uten forvarsel.

Samsvarerklæring.

Produktbeskrivelse

ⓘ Kompressoren er oljefri, noe som innebærer at den er beregnet for intermittent drift. Det betyr at den kun skal brukes til drift av mindre luftforbrukere, som f.eks. spikerpistoler, til å fylle luft i mindre gjenstander, som fotballer etc. eller til drift av malersprøyter (type airbrush). Den er ikke beregnet til å fylle luft i større gjenstander, som f.eks. svømmebassenger, større madrasser etc. hvor den må jobbe i lengre perioder enn 120 sekunder av gangen.

Kompressor

1. Hurtigkobling luftutløp
2. Bærehåndtak
3. Strømledning
4. På/Av-knapp

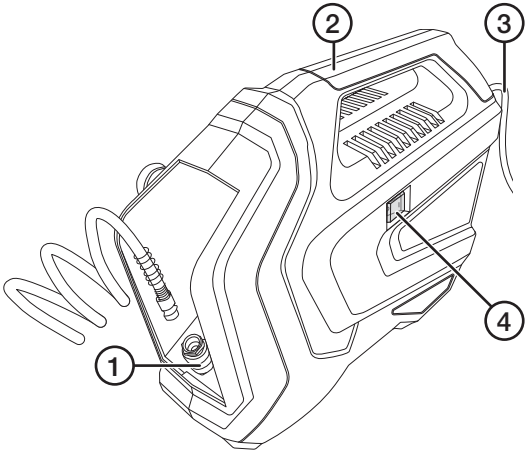

Tilbehør

5. Slangeadapter med munnstykke for bilventil
6. Munnstykke for renblåsing
7. Pistol med trykkmåler
8. Trykkslange med hurtigkobling
9. Munnstykke:
   - universal
   - skrueventil
   - avlufting
10. Munnstykke:
   - for (9)
   - universal for ventiler med diameter på ca 9 mm
   - for f.eks. sykkelventil
   - universal for ventiler med diameter på ca 6 mm
   - nål for f.eks. fotball

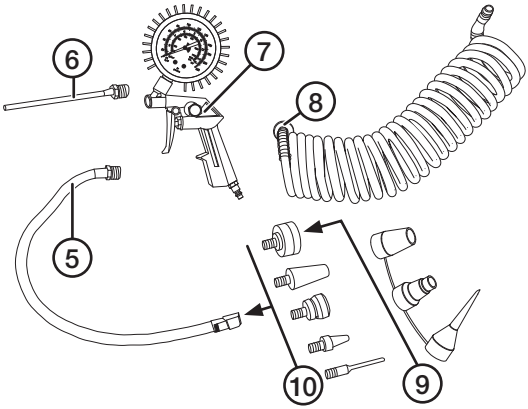

Norsk

Bruk

Husk at kompressoren er beregnet for periodisk drift.
Se avsnittet *Produktbeskrivelse*.

1. Forsikre deg om at strømbryteren (4) står i posisjon AV [0].
2. Støpselet kobles til et jordet strømuttak.
3. Koble trykkslange og ønsket verktøy til luftutløpet (1).
4. Sett strømbryteren i posisjon PÅ [I] for å starte kompressoren.

ⓘ Trekk aldri ut støpselet eller skru av ev. hovedstrømbryter for å stoppe kompressoren.
Bruk alltid kompressorens ON/OFF-knapp.

Tilkobling/bytte av verktøy

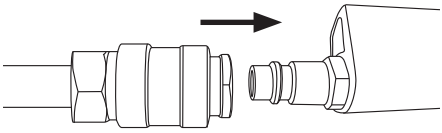

Tilkoble pistolen eller annet trykkluftverktøy til hurtigkoblingen på luftslangen.

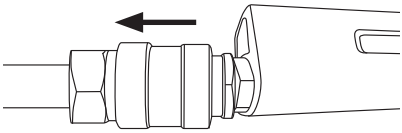

Dra hurtigkoblingen fra verktøyet for å løsne det fra luftslangen.

Avlufting

A) Trykkmåleren viser det aktuelle trykket i bar, kPa, psi, kg/cm^2.

B) Avluftingsventilen brukes for å minske lufttrykket i objektet.

C) Avtrykkeren brukes for å øke lufttrykket i objektet.

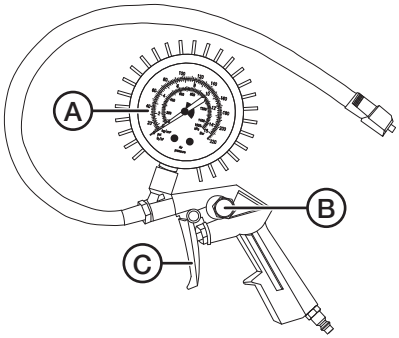

Vedlikehold

- Forsikre deg om at strømbryteren (4) står i posisjon AV [0]. Trekk ut støpselet fra strømuttaket.
- La kompressoren avkjøles før rengjøring.
- Rengjør kompressoren med en lett fuktet klut. Bruk et mildt rengjøringsmiddel, aldri løsemidler eller etsende kjemikalier.
- Kontroller sikkerhetsventilen med jevne mellomrom ved å dra i den fjærbelastede ringen. Hvis sikkerhetsventilen virker (og det er trykk i tanken) skal luften sive ut ved sikkerhetsventilen.

Dersom kompressoren ikke skal brukes på en stund, trekk ut støpselet fra strømuttaket.
Koble fra ev. tilbehør og plasser strømkabelen i holderen (3).

Feilsøkingsskjema

Kompressoren starer ikke/slås av ved bruk.	• Er strømkabelen ordentlig tilkoblet strømuttaket? • Er det strøm i strømuttaket? • Omgivelsestemperaturen er for lav. Kompressoren er ikke egnet til bruk i temperaturer under 5 °C. • Motoren er overopphetet og overbelastningsvernet har løst ut. La kompressoren avkjøles før du forsøker å slå den på igjen
Kompressoren går, men trykket bygges ikke opp.	• Kontroller at det ikke finnes lekkasje i tilkoblede slanger og tilbehør.

Avfallshåndtering

Symbolet viser til at produktet ikke skal kastes sammen med øvrig husholdningsavfall. Dette gjelder innenfor EØS-området. For å forebygge eventuelle skader på helse og miljø som følge av feil håndtering av avfall, skal produktet leveres til gjenvinning, slik at materialet blir tatt hånd om på en ansvarsfull måte. Når produktet skal kasseres, benytt de returhåndteringssystemer som finnes eller kontakt forhandler. De vil ta hånd om produktet på en miljømessig forsvarlig måte.

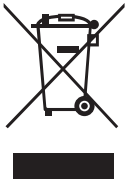

Norsk

Spesifikasjoner

Nettilkobling	220–240 V AC, 50 Hz
Effekt	1100 W
Turtall	3750 rpm
Maks arbeidstrykk	8 bar
Lyd	LwA = 97 dB(A), KwA = 1,93 dB(A)
Gjennomstrømmet sylindervolum	180 l/min.
Fritt avgitt luftmengde	Ca 120 l/min.
Fritt avgitt luftmengde ved 6 bar	Ca 50 l/min.
Kapsling	IP20
Mål	445 × 327 × 132 mm
Vekt	5 kg

Kompressori

Tuotenro 41-1664 Malli QIE-ZTH-15

Lue koko käyttöohje ja säästä se tulevaa käyttöä varten. Pidätämme oikeuden teknisten tietojen muutoksiin. Emme vastaa mahdollisista teksti- tai kuvavirheistä. Jos tuotteeseen tulee teknisiä ongelmia, ota yhteys myymälään tai asiakaspalveluun (yhteystiedot käyttöohjeen lopussa).

Turvallisuus

⚠ **Varmista, että olet lukenut ja ymmärtänyt seuraavat tekstit:**

- **kaikki turvallisuusohjeet.**
- **kaiken kompressorin toimintaa kuvaavan aineiston.**
- **kaikki laitteen turvallista käyttöä kuvaavat ohjeet.**
- **kaikki huoltoa, puhdistamista ja säilytystä koskevat ohjeet.**

1. **Pidä työtila puhtaana.**
   - *Täynnä tavaraa olevat työtasot ovat turvallisuusriski.*
2. **Työympäristö.**
   - *Älä altista laitetta sateelle.*
   - *Älä käytä laitetta kosteissa tai märissä paikoissa.*
   - *Varmista riittävä valaistus.*
   - *Älä käytä laitetta paikoissa, joissa säilytetään tai käytetään helposti syttyviä kaasuja tai nesteitä.*
3. **Suojaa itsesi sähköiskuilta.**
   - *Vältä koskettamasta maadoitettuja esineitä, kuten putkia, lämpöpattereita tai liettä.*
4. **Pidä muut ihmiset riittävän kaukana laitteesta.**
   - *Älä anna lasten tai muiden sivullisten koskea laitteeseen tai sen johtoihin. Pidä sivulliset riittävän kaukana työskentelyalueesta.*
5. **Laitteen säilyttäminen.**
   - *Säilytä laitetta lukitussa ja kuivassa tilassa lasten ulottumattomissa.*
6. **Älä pakota laitetta.**
   - *Työtulos paranee ja työskentely on turvallisempaa, jos laitetta ei ylikuormiteta.*
7. **Käytä tarkoituksenmukaisia vaatteita.**
   - *Älä käytä löysiä vaatteita tai koruja, jotka saattavat juuttua liikkuviin osiin.*
   - *Käytä liukuestekenkiä, jos työskentelet ulkona.*
   - *Käytä hiusverkkoa tai vastaavaa, jos sinulla on pitkät hiukset.*
8. **Käytä suojavarusteita.**
   - *Käytä suojalaseja.*
   - *Käytä hengityssuojainta, jos työskentelyssä syntyy pölyä.*

9. **Varmista, että virtajohto ei vahingoitu.**
   - *Irrota pistoke pistorasiasta vetämällä pistokkeesta. Älä vedä johdosta. Pidä virtajohto riittävän kaukana kuumista pinnoista, öljystä ja terävistä reunoista.*
10. **Pidä laite kunnossa.**
   - *Varmista, että laite on puhdas.*
   - *Noudata kaikkia huoltoa ja säilytystä koskevia ohjeita.*
   - *Tarkista laitteen virtajohdon kunto säännöllisesti. Vahingoittuneen virtajohdon saa vaihtaa vain valtuutetussa huoltoliikkeessä.*
   - *Tarkista jatkojohdot säännöllisesti. Vaihda johdot, jos ne ovat vahingoittuneet.*
   - *Pidä kahvat puhtaina ja kuivina. Varmista, että kahvoissa ei ole öljyä tai rasvaa.*
11. **Kytke laite aina pois sähköverkosta.**
   - *Kytke laite pois sähköverkosta, kun laitetta ei käytetä, sekä ennen huoltoa ja tarvikkeen vaihtoa.*
12. **Vältä laitteen tahatonta käynnistämistä.**
   - *Varmista, että virtakytkin on asennossa OFF, ennen kuin liität laitteen sähköverkkoon.*
13. **Käytä oikeantyyppisiä jatkojohtoja.**
   - *Jos käytät laitetta ulkona, käytä ainoastaan ulkokäyttöön sopivia jatkojohtoja.*
14. **Ole varovainen.**
   - *Mieti mitä teet. Käytä tervettä järkeä äläkä käytä laitetta väsyneenä, sairaana tai lääkkeiden, alkoholin tai huumeiden vaikutuksen alaisena.*
15. **Varmista, että laite on kunnossa.**
   - *Varmista ennen laitteen käyttöä, että se toimii moitteetta tässä käyttöohjeessa kuvatulla tavalla.*
   - *Varmista, että kaikki liikkuvat osat ovat kunnossa, oikein asennettu ja että ne pääsevät pyörimään vapaasti.*
   - *Vahingoittuneet suojalaitteet tulee vaihtaa valtuutetussa huoltoliikkeessä, jos tässä käyttöohjeessa ei ole toisin sanottu.*
   - *Vain valtuutettu sähköasentaja saa vaihtaa viallisen virtakytkimen.*
   - *Älä käytä laitetta, jos sitä ei voi käynnistää ja sammuttaa virtakytkimellä.*
16. ⚠ **Älä käytä muita kuin tässä käyttöohjeessa nimettyjä tai valmistajan tai ostopaikan suosittelemia tarvikkeita. Loukkaantumisvaara.**
17. **Laitteen saa korjata vain valtuutetussa huoltoliikkeessä.**
   - *Laite on sitä koskevien turvallisuusvaatimusten mukainen. Kaikki korjaukset tulee tehdä valtuutetussa huoltoliikkeessä, ja korjauksessa tulee käyttää vain alkuperäisiä varaosia. Näiden ohjeiden noudattamatta jättäminen saattaa johtaa vakavaan loukkaantumiseen.*
18. **Suojaa kuulosi.**
   - *Käytä kuulosuojainta, kun käytät kompressoria.*
19. **Vahingoittunut virtajohto tai pistoke.**
   - *Vahingoittuneen virtajohdon saa vaihtaa vain valtuutetussa huoltoliikkeessä.*

⚠ Räjähdysvaara

- Älä koskaan käytä kompressoria tiloissa, joissa käsitellään tai säilytetään helposti syttyviä nesteitä, aineita tai kaasuja (esim. bensiini, liuottimet, nestekaasu).
- Älä käynnistä tai sammuta kompressoria virtajohdolla, käytä aina virtakytkintä.
- Varmista, että virtajohto ei joudu kosketuksiin kuumien pintojen, öljyn tai terävien reunojen kanssa.
- Älä vedä kompressoria virtajohdosta tai liitetyistä letkuista. Siirrä kompressoria vain kahvasta.
- Varmista, että liitettyjen työkalujen ja letkujen kapasiteetti ei ole matalampi kuin kompressorin ja että ne on liitetty oikein.
- Kompressoria saa käyttää vain hyvin ilmastoiduissa tiloissa, joiden lämpötila on 5–40 °C.
- Älä altista kompressoria vedelle tai muille nesteille.

⚠ Loukkaantumisvaara

- Varmista, että kaikki paineilmaletkut ovat ehjiä ja vastaavat kompressorin kapasiteettia.
- Vaurioituneet paineilmaletkut tulee vaihtaa, niitä ei saa yrittää korjata.
- Älä suuntaa paineilmasuutinta tai liitettyä työkalua ihmisiä tai eläimiä kohti.
- Älä käytä paineilmaa sinun tai toisen henkilön päällä olevien vaatteiden puhdistamiseen.
- Älä työnnä sormia tai vieraita esineitä kompressorin kotelon sisäpuolelle.

⚠ Vaarallinen sähköinen jännite!

- Kompressorin saa liittää ainoastaan maadoitettuun, vikavirtasuojakytkimellä (RCD, laukeamisvirta 30 mA) suojattuun seinäpistorasiaan (230 V, 50/60 Hz).
- Liitä pistoke sellaiseen pistorasiaan, josta saat sen nopeasti irti tarvittaessa.

⚠ Palovammavaara

- Kompressorin osat voivat kuumentua käytön aikana. Kosketa käytön aikana vain kahvaa ja virtakytkintä.

⚠ Omaisuusvahinkojen vaara

- Sijoita kompressori tasaiselle, kuivalle ja vakaalle alustalle helposti saavutettavaan paikkaan. Älä sijoita kompressoria reunalle, josta se voi pudota.
- Varmista, että kompressorin ilmanvaihto on riittävä. Sijoita laite vähintään 1 metrin etäisyydelle ympäröivistä pinnoista.
- Sijoita kompressori siten, että se ei pääse liikkumaan käytön aikana.
- Kompressorin tulee seistä omilla jaloillaan käytön aikana.
- Älä sijoita kompressoria kuumien pintojen läheisyyteen.
- Laitetta saavat käyttää vain yli 8-vuotiaat. Henkilöt, joilla on fyysisiä tai psyykkisiä rajoitteita tai henkilöt, joilla ei ole riittävästi laitteen käytön turvallisuuteen vaikuttavia taitoja tai kokemusta, saavat käyttää laitetta, jos heitä on ohjeistettu sen turvallisesta käytöstä ja käytön mahdollisista vaaroista.
- Älä anna lasten leikkiä laitteella.
- Lapset eivät saa puhdistaa tai huoltaa laitetta ilman aikuisen valvontaa.

Symbolit

Lue käyttöohje huolellisesti.

Älä avaa venttiiliä ennen kuin ilmaletku on liitetty.

Käytä kuulosuojaimia.
Käytä suojalaseja.

Varoitus! Kuumia pintoja!

Sähköiskuvaara.

Melutaso (LWA) enintään 97 dB.

Yksikkö on kauko-ohjattu ja voi käynnistyä ilman varoitusta.

Vakuutus yhdenmukaisuudesta.

Tuotekuvaus

ⓘ Kompressori on öljytön, eli se on tarkoitettu ajoittaiseen käyttöön. Sillä voi siis käyttää vain pienempiä paineilmalla toimivia laitteita kuten naulaimia, täyttää pienempiä kohteita kuten jalkapalloja tai käyttää airbrush-maaliruiskuja. Laitetta ei ole tarkoitettu suurempien kohteiden täyttämiseen, esim. uima-altaat ja suuremmat ilmapatjat, jolloin sen olisi oltava toiminnassa pitempään (yli 120 sekuntia).

Kompressori

1. Pikaliitäntä ilmanpoistoaukkoon
2. Kantokahva
3. Virtajohto
4. Virtapainike

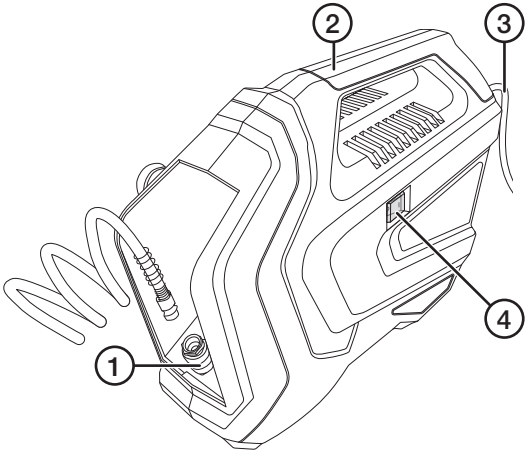

Tarvikkeet

5. Letkusovitin, jossa autonventtiiliin sopiva suukappale
6. Paineilmasuulake
7. Puhalluspistooli ja painemittari
8. Paineletku ja pikaliitin
9. Suutin:
   - universaali
   - kierreventtiili
   - ilmaus
10. Suutin:
   - Sovitin kartiosuuttimille (9)
   - universaali venttiileille, joiden halkaisija noin 9 mm
   - esim. pyöränventtiilille
   - universaali venttiileille, joiden halkaisija noin 6 mm
   - neula esim. jalkapallolle

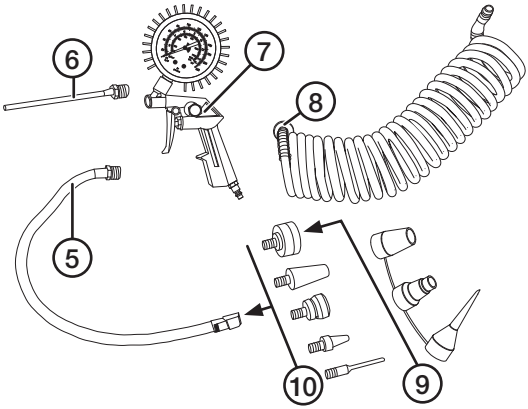

Suomi

Käyttö

Muista, että kompressori on tarkoitettu ajoittaiseen käyttöön.
Katso kohta *Tuotekuvaus*.

1. Varmista, että virtakytkin (4) on OFF-asennossa [0].
2. Liitä pistoke maadoitettuun pistorasiaan.
3. Liitä paineletku ja haluamasi paineilmaa käyttävä tarvike ilman ulostuloaukkoon (1).
4. Käynnistä kompressori asettamalla virtakytkin asentoon ON [I]

ⓘ Älä sammuta kompressoria päävirtakytkimestä tai irrottamalla pistoke pistorasiasta.
Sammuta kompressori aina ON/OFF-painikkeella.

Työkalun kytkentä/vaihto

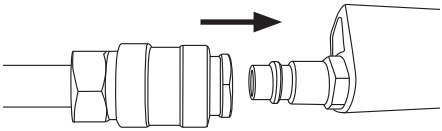

Liitä puhalluspistooli tai muu laite paineilmaletkuun pikaliitännällä.

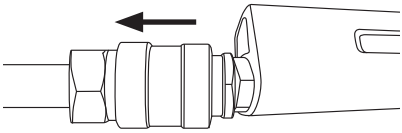

Vedä pikaliitin pois laitteesta irrottaaksesi sen paineilmaletkusta.

Ilmaus

A) Painemittari ilmaisee ajantasaisen paineen (bar, kPa, psi, kg/cm^2)

B) Ilmanpainetta vähennetään ilmausventtiilin kautta.

C) Ilmanpainetta nostetaan liipaisimen avulla.

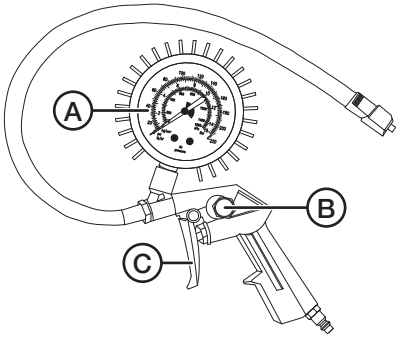

Huolto ja ylläpito

- Varmista, että virtakytkin (4) on OFF-asennossa [0]. Irrota pistoke pistorasiasta.
- Anna kompressorin jäähtyä ennen puhdistusta.
- Puhdista kompressori kevyesti kostutetulla liinalla. Käytä mietoa puhdistusainetta. Älä käytä liuottimia tai syövyttäviä kemikaaleja.
- Tarkista turvaventtiili säännöllisesti vetämällä jousitetusta renkaasta. Jos turvaventtiili toimii (ja säiliössä on painetta), ilma sihisee ulos turvaventtiilistä.

Irrota pistoke pistorasiasta, jos laite on pitkään käyttämättä.
Irrota liitetty tarvike ja aseta virtajohto pidikkeeseen (3).

Vianhakutaulukko

Kompressori ei käynnisty/sammu käyttöön otettaessa.	• Onko virtajohto liitetty kunnolla pistorasiaan? • Onko pistorasiassa virtaa? • Ympäristön lämpötila on liian matala. Kompressoria ei ole tarkoitettu käytettäväksi alle 5 °C:n lämpötilassa. • Moottori on ylikuumentunut ja ylikuumenemisssuoja on lauennut. Anna kompressorin jäähtyä kokonaan ennen kuin yrität käynnistää sen uudelleen.
Kompressori käy, mutta ei tuota painetta.	• Varmista, että liitetyissä paineilmaletkuissa ja tarvikkeissa ei ole vuotoja.

Kierrättäminen

Tämä kuvake tarkoittaa, että tuotetta ei saa hävittää kotitalousjätteen seassa. Tämä koskee koko EU-aluetta. Virheellisestä hävittämisestä johtuvien mahdollisten ympäristö- ja terveyshaittojen ehkäisemiseksi tuote tulee viedä kierrätettäväksi, jotta materiaali voidaan käsitellä vastuullisella tavalla. Kierrätä tuote käyttämällä paikallisia kierrätysjärjestelmiä tai ota yhteys ostopaikkaan. Ostopaikassa tuote kierrätetään vastuullisella tavalla.

Tekniset tiedot

Verkkoliitäntä	220–240 V AC, 50 Hz
Teho	1100 W
Kierrosluku	3750 k/min
Suurin työpaine	8 baaria
Melutaso	LwA = 97 dB(A), KwA = 1,93 dB(A)
Tuotto ilman vastapainetta	N. 180 litraa minuutissa
Tuotto vastapaineella	N. 120 litraa minuutissa
Tuotto vastapaineella (6 baaria)	N. 50 litraa minuutissa
Suojausluokka	IP20
Mitat	445 × 327 × 132 mm
Paino	5 kg

Kompressor

Art.Nr. 41-1664 Modell QIE-ZTH-15

Vor Inbetriebnahme die Bedienungsanleitung vollständig durchlesen und für künftigen Gebrauch aufbewahren. Irrtümer, Abweichungen und Änderungen behalten wir uns vor. Bei technischen Problemen oder anderen Fragen freut sich unser Kundenservice über eine Kontaktaufnahme (Kontakt siehe Rückseite).

Sicherheitshinweise

⚠ **Sicherstellen, dass Folgendes gelesen und verstanden wurde:**

- **sämtliche Sicherheitshinweise.**
- **alle Erklärungen zur Funktionsweise des Kompressors.**
- **alle Anweisungen zur sicheren Benutzung.**
- **alle Anweisungen hinsichtlich Pflege, Wartung und Aufbewahrung.**

1. **Den Arbeitsplatz sauber halten.**
   - *Vollgestellte und unordentliche Arbeitsflächen erhöhen das Unfallrisiko.*
2. **Die Umgebung des Arbeitsbereiches.**
   - *Das Produkt vor Regen schützen.*
   - *Das Produkt nicht an feuchten oder nassen Orten verwenden.*
   - *Auf eine gute Arbeitsbeleuchtung achten.*
   - *Das Produkt niemals an Orten einsetzen, an denen brennbare Gase oder Flüssigkeiten gelagert oder benutzt werden.*
3. **Schutz vor Stromschlägen.**
   - *Körperkontakt mit geerdeten Gegenständen wie Wasserleitungen, Heizungen, Herd usw. vermeiden.*
4. **Andere Personen auf Abstand halten.**
   - *Niemals Zuschauern, besonders Kindern, erlauben, das Produkt oder die Anschlusskabel zu berühren. Unbefugte Personen vom Arbeitsbereich fernhalten.*
5. **Aufbewahrung des Produktes.**
   - *Das Produkt bei Nichtgebrauch an einem trockenen, für Kinder unzugänglichen Ort einschließen.*
6. **Das Produkt nicht überlasten.**
   - *Das Arbeitsergebnis wird besser und die Arbeit sicherer, wenn das Produkt nicht überlastet wird.*
7. **Geeignete Arbeitskleidung tragen.**
   - *Niemals lockere Kleidungs- oder Schmuckstücke tragen, da sie an rotierenden Geräteteilen hängenbleiben können.*
   - *Bei der Arbeit im Freien rutschsichere Schuhe tragen.*
   - *Bei langem Haar ein Haarnetz o. Ä. tragen.*

8. **Persönliche Schutzausrüstung tragen.**
   - *Schutzbrille tragen.*
   - *Bei Arbeitsschritten, die viel Staub verursachen, eine Atemschutzmaske tragen.*
9. **Sicherstellen, dass das Kabel nicht beschädigt wird.**
   - *Niemals am Kabel, sondern immer am Stecker ziehen, wenn die Maschine vom Strom getrennt werden soll. Das Netzkabel von Hitze, Öl und scharfen Kanten fernhalten.*
10. **Das Produkt sorgfältig warten.**
   - *Sicherstellen, dass das Produkt sauber und frei von Verschmutzungen ist.*
   - *Alle Anweisungen hinsichtlich Pflege, Wartung und Aufbewahrung befolgen.*
   - *Das Netzkabel regelmäßig auf Schäden überprüfen. Bei Beschädigung das Kabel von einem qualifizierten Fachmann austauschen lassen.*
   - *Evtl. Verlängerungskabel regelmäßig überprüfen. Kabel austauschen, falls sie irgendwie beschädigt sind.*
   - *Alle Griffe trocken, sauber und frei von Öl und Fett halten.*
11. **Das Produkt immer vom Stromnetz trennen.**
   - *Das Produkt bei Nichtbenutzung, vor Pflege und Wartung oder vor dem Zubehörwechsel immer vom Stromnetz trennen.*
12. **Unbeabsichtigte Inbetriebnahme vermeiden.**
   - *Sicherstellen, dass der Ein-/Ausschalter auf „OFF“ steht, bevor das Produkt an das Stromnetz angeschlossen wird.*
13. **Die richtige Sorte an Verlängerungskabeln verwenden.**
   - *Wird das Produkt im Freien verwendet, nur Verlängerungskabel einsetzen, die dafür vorgesehen und zugelassen sind.*
14. **Aufmerksam sein.**
   - *Immer mitdenken, Vernunft walten lassen und das Produkt niemals bei Müdigkeit, Krankheit oder Beeinträchtigung durch Medikamente, Alkohol oder andere Drogen benutzen.*
15. **Das Produkt auf Schäden überprüfen.**
   - *Vor der Benutzung stets überprüfen, ob alles ordnugnsgemäß und wie in der Bedienungsanleitung beschrieben funktioniert.*
   - *Sicherstellen, dass alle evtl. beweglichen Geräteteile unbeschädigt und korrekt montiert sind sowie sich frei drehen.*
   - *Die Sicherheitsvorrichtungen dürfen nur von zertifizierten Servicetechnikern ausgetauscht werden, sofern die Bedienungsanleitung nichts anderes angibt.*
   - *Beschädigte Stromschalter müssen von einem qualifizierten Elektriker ausgetauscht werden.*
   - *Das Produkt niemals benutzen, wenn es nicht über den Stromschalter ein- bzw. ausgeschaltet werden kann.*
16. ⚠ **Nur das in der Bedienungsanleitung erwähnte Zubehör oder vom Hersteller oder Händler empfohlenes Zubehör verwenden. Verletzungsgefahr.**
17. **Das Produkt nur von qualifizierten Servicetechnikern reparieren lassen.**
   - *Das Produkt entspricht den relevanten Sicherheitsvorschriften. Alle Reparaturen unbedingt von zertifizierten Servicetechnikern mit Originalersatzteilen ausführen lassen. Wird dies nicht befolgt, besteht die Gefahr schwerer Personenschäden.*

18. **Vor hohen Geräuschpegeln schützen.**
    - *Bei Benutzung des Produktes immer einen Gehörschutz tragen.*
19. **Schäden am Netzkabel oder Stecker.**
    - *Bei Beschädigung das Netzkabel nur von einem qualifizierten Elektriker auszutauschen lassen.*

⚠ Explosionsgefahr

- Das Produkt niemals in feuergefährlicher Umgebung (Benzin, Lösungsmittel, Gas usw.) benutzen.
- Niemals das Netzkabel zum Ein- und Ausschalten des Produktes verwenden, immer den Schalter benutzen.
- Sicherstellen, dass das Netzkabel nicht mit Hitze, Öl oder scharfen Kanten in Kontakt kommt.
- Das Produkt nicht am Netzkabel oder an angeschlossenen Schläuchen ziehen. Das Produkt nur mit Hilfe des Handgriffs bewegen.
- Bei angeschlossenen Werkzeugen und Schläuchen darauf achten, dass diese korrekt angeschlossen sind und keine geringere Kapazität als das Produkt haben.
- Das Produkt ist nur für die Benutzung in gut belüfteten Räumlichkeiten bei Temperaturen zwischen 5 und 40 °C vorgesehen.
- Das Produkt niemals in Kontakt mit Wasser oder anderen Flüssigkeiten kommen lassen.

⚠ Verletzungsgefahr

- Sicherstellen, dass alle Druckluftschläuche unbeschädigt und für die Leistung des Produktes ausgelegt sind.
- Niemals versuchen, beschädigte Druckluftschläuche zu reparieren, sondern diese komplett austauschen.
- Die Druckluftdüsen oder andere angeschlossene Werkzeuge niemals auf andere Personen oder Tiere richten.
- Niemals Druckluft verwenden, um Arbeitskleidung am Körper von Personen zu reinigen.
- Niemals Finger oder Fremdkörper in das Gehäuse des Produktes einführen.

⚠ Gefährliche elektrische Spannung

- Das Produkt nur an eine mit Fehlerstrom-Schutzeinrichtung (RCD) abgesicherte Steckdose mit Schutzkontakt mit 230 V, 50/60 Hz anschließen (Ansprechstrom 30 mA).
- Den Stecker immer an eine leicht zugängliche Steckdose anschließen, damit er bei Gefahr schnellstmöglich abgezogen werden kann.

⚠ Verbrennungsgefahr

- Manche Teile des Produktes können bei der Benutzung heiß werden. Während des Betriebs nur den Griff und Schalter anfassen.

⚠ Gefahr von Sachschäden

- Das Produkt auf einer leicht zugänglichen, ebenen, trockenen und stabilen Unterlage aufstellen. Das Produkt nicht an der Kante der Unterlage abstellen.
- Sicherstellen, dass das Produkt gut belüftet ist. Das Produkt mindestens mit 1 m Abstand zu allen Seiten aufstellen.
- Das Produkt so aufstellen, dass es sich im Betrieb nicht bewegen kann.
- Das Produkt im Betrieb immer auf den eigenen Füßen stehen lassen.
- Das Produkt niemals auf oder in der Nähe von heißen Flächen abstellen.
- Das Gerät ist nur dann für Kinder ab 8 Jahren oder Personen mit eingeschränkten physischen, sensorischen oder geistigen Fähigkeiten, bzw. mangelnder Erfahrung/Wissen geeignet, wenn diese in die sichere Handhabung eingeführt worden sind und Risiken und Gefahren der Benutzung verstehen.
- Kein Kinderspielzeug.
- Reinigung und Wartung darf von Kindern nur unter Aufsicht eines Erwachsenen durchgeführt werden.

Symbole

Die Bedienungsanleitung sorgfältig durchlesen.

Den Hahn nicht öffnen, bevor der Luftschlauch angeschlossen ist.

Gehörschutz tragen.
Schutzbrille tragen.

Warnung: Heiße Flächen!

Stromschlaggefahr.

Garantierter Schallleistungspegel (LWA) ist max. 97 dB.

Das Gerät ist ferngesteuert und kann ohne Vorwarnung starten.

Konformitätserklärung.

Produktbeschreibung

ⓘ Das Produkt ist ölfrei, was bedeutet, dass es für den intermittierenden Betrieb vorgesehen ist. Dies bedeutet, dass es nur benutzt werden soll, um kleinere Luftverbraucher wie eine Farbspritzpistole oder einen Druckluftlagner anzutreiben oder um damit kleinere Gegenstände wie Fußbälle etc. aufzufüllen. Das Produkt ist nicht dazu vorgesehen, größere Gegenstände wie z. B. Schwimmbecken, größere Luftbetten usw. aufzupumpen, wozu es längere Zeit arbeiten muss (mehr als 120 Sek.).

Kompressor

1. Schnellkupplung Luftauslass
2. Tragegriff
3. Stromkabel
4. Ein-/Ausschalter

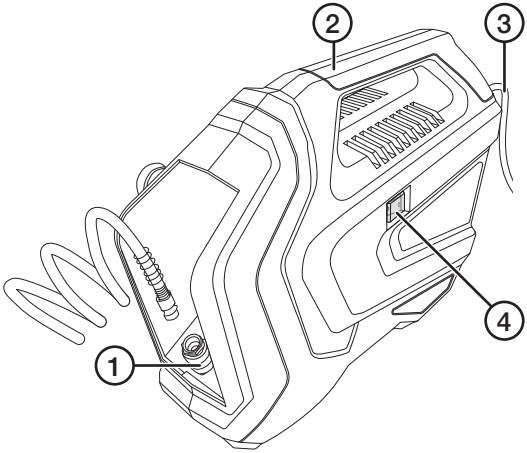

Zubehör

5. Schlauchadapter für Autoventile
6. Düse zum Ausblasen
7. Ausblaspistole mit Manometer
8. Druckschlauch mit Schnellkupplung
9. Adapter:
   - Universal
   - Schraubventil
   - Entlüftung
10. Adapter:
    - für (9)
    - Universal für Ventile mit einem Durchmesser von ca. 9 mm
    - für z. B. Fahrradventile
    - Universal für Ventile mit einem Durchmesser von ca. 6 mm
    - Ballnadel, z. B. für Fußbälle

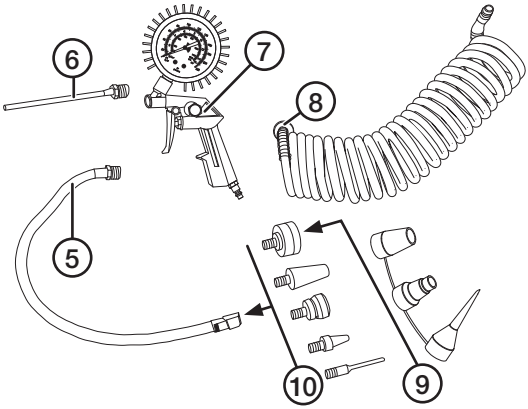

Deutsch

Bedienung

Bitte beachten, dass das Gerät für den intermittierenden Betrieb vorgesehen ist, nicht für den Dauerbetrieb. Siehe Abschnitt *Produktbeschreibung*.

1. Sicherstellen, dass der Ein-/Ausschalter (4) auf AUS [0] steht.
2. Den Stecker in eine Steckdose mit Schutzkontakt stecken.
3. Den Druckschlauch und das gewünschte Werkzeug an den Luftauslass (1) anschließen.
4. Den Ein-/Ausschalter auf EIN [I] stellen, um den Kompressor zu starten.

ⓘ Zum Abschalten des Kompressors niemals den Stecker ziehen oder einen eventuell vorhandenen Hauptschalter ausschalten. Dazu ist immer der ON/OFF-Schalter am Kompressor zu verwenden.

Werkzeuganschluss/-wechsel

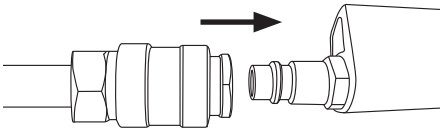

Die Ausblaspistole oder ein anderes Druckluft-werkzeug an die Schnellkupplung am Luftschlauch anschließen.

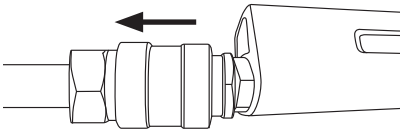

Die Schnellkupplung vom Druckluft-werkzeug abziehen, um es wieder vom Luftschlauch zu trennen.

Entlüftung

A) Das Manometer zeigt den aktuellen Druck in bar, kPa, psi und kg/cm^2 an.

B) Das Entlüftungsventil dient dazu, den Luftdruck im Objekt zu reduzieren.

C) Eine Erhöhung des Luftdrucks im Objekt wird durch Bedienen des Abzugs an der Ausblaspistole erzielt.

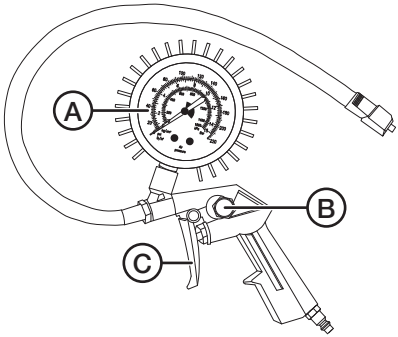

Pflege und Wartung

- Sicherstellen, dass der Ein-/Ausschalter (4) auf AUS [0] steht. Den Netzstecker abziehen.
- Das Gerät vor der Reinigung abkühlen lassen.
- Mit einem feuchten Tuch reinigen. Ein sanftes Reinigungsmittel verwenden, keine scharfen Chemikalien oder Lösungsmittel.
- Die Funktion des Sicherungsventils in regelmäßigen Abständen durch Ziehen am federbelasteten Ring überprüfen. Bei korrekter Funktionsweise (und Druck im Druckbehälter) entweicht dabei Luft aus dem Sicherheitsventil.

Bei längerer Nichtbenutzung stets das Netzteil aus der Steckdose ziehen. Angeschlossenes Werkzeug entfernen und das Netzkabel in die entsprechende Halterung (3) einhängen.

Fehlersuche

Der Kompressor startet nicht / schaltet sich während der Nutzung aus.	• Ist das Netzkabel richtig an die Steckdose angeschlossen? • Liegt Spannung auf der Steckdose? • Die Umgebungstemperatur ist zu niedrig. Das Gerät ist nicht für die Benutzung bei Temperaturen unter 5 °C geeignet. • Der Motor ist überhitzt und der Überhitzungsschutz wurde ausgelöst. Das Gerät abkühlen lassen, bevor erneut versucht wird, es einzuschalten.
Der Kompressor läuft, aber es wird kein Druck aufgebaut.	• Sicherstellen, dass die angeschlossenen Schläuche und Zubehöre keine Löcher haben.

Hinweise zur Entsorgung

Dieses Symbol zeigt an, dass das Produkt nicht gemeinsam mit dem Hausmüll entsorgt werden darf. Dies gilt in der gesamten EU. Um möglichen Schäden für Umwelt und Gesundheit vorzubeugen, die durch unsachgemäße Abfallentsorgung verursacht werden, dieses Produkt zum verantwortlichen Recycling geben, um die nachhaltige Wiederverwertung von stofflichen Ressourcen zu fördern. Bei der Abgabe des Produktes bitte die örtlichen Recycling- und Sammelstationen nutzen oder den Händler kontaktieren. Dieser kann das Produkt auf eine umweltfreundliche Weise recyceln.

Technische Daten

Anschluss-Spannung	220–240 V AC, 50 Hz
Leistungsaufnahme	1100 W
Drehzahl	3750 rpm
Max. Arbeitsdruck	8 bar
Schallleistungspegel	LwA = 97 dB(A), KwA = 1,93 dB(A)
Ansaugleistung	ca. 180 l/min
Füllleistung	ca. 120 l/min
Füllleistung bei 6 bar	ca. 50 l/min
Schutzklasse	IP20
Abmessungen	445 × 327 × 132 mm
Gewicht	5 kg

Declaration of Conformity

Försäkran om överensstämmelse
Samsvarerklæring
Vakuutus yhdenmukaisuudesta
Konformitätserklärung

CE

Declares that this product complies with the requirements of the following directives and standards
Intygar att denna produkt överensstämmer med kraven i följande direktiv och standarder
Bekrefter at dette produktet er i samsvar med følgende direktiver og standarder
Vakuuttaa, että tämä tuote täyttää seuraavien direktiivien ja standardien vaatimukset
Erklärt hiermit, dass dieses Produkt die Anforderungen und Bestimmungen folgender Richtlinien erfüllt

AIR COMPRESSOR

41-1664
QIE-ZTH-15

Machinery Directive 2006/42/EC	EMC Directive 2014/30/EU	
EN 1012-1:2010 EN 60335-1:2012/11:2014	EN: 55014-1: 2017 EN: 55014-2: 2015 EN: 61000-3-2:2014 EN: 61000-3-3:2013	

Ellinor Wickström
Product Compliance Manager

Insjön, Sweden, 2019-01-03

CLAS OHLSON AB, SE-793 85 INSJÖN, SWEDEN

Sverige

Kundtjänst	tel: 0247/445 00 fax: 0247/445 09 e-post: kundservice@clasohlson.se
Internet	www.clasohlson.se
Post	Clas Ohlson AB, 793 85 INSJÖN

Norge

Kundesenter	tlf.: 23 21 40 00 faks: 23 21 40 80 e-post: kundesenter@clasohlson.no
Internett	www.clasohlson.no
Post	Clas Ohlson AS, Postboks 485 Sentrum, 0105 OSLO

Suomi

Asiakaspalvelu	puh.: 020 111 2222 sähköposti: asiakaspalvelu@clasohlson.fi
Internet	www.clasohlson.fi
Osoite	Clas Ohlson Oy, Kaivokatu 10 B, 00100 HELSINKI

United Kingdom

Customer Service	Contact number: 020 8247 9300 E-mail: customerservice@clasohlson.co.uk
Internet	www.clasohlson.co.uk
Postal	10 – 13 Market Place Kingston upon Thames Surrey KT1 1JZ

Deutschland

Kundenservice	Hotline: 040 2999 78111 E-Mail: kundenservice@clasohlson.de
Homepage	www.clasohlson.de
Postanschrift	Clas Ohlson GmbH, Jungfernstieg 38, 20354 Hamburg

clas ohlson